iBVD

Dokument Id
5565337200-00004
Version
3

Skapad
2019-11-01
Status
2019-11-01

Uppgiftslämnaren reserverar sig för eventuella fel i produktinformationen eller felaktigt registrerade uppgifter och förbehåller sig rätten att korrigera och/eller komplettera produktinformation utan föregående avisering

1 GRUNDDATA

Varubeskrivning

Avvattningspaket för storkök och industrier, tillverkas av rostfritt stål 1.4301.

Övriga upplysningar

Klassificeringar

ETIM ›	-EC010284 - Golvbrunn
BK04 ›	-20510 - Golvbrunnar
BSAB ›	-PRB.12 - Golvbrunnar av rostfritt stål
UNSPSC ›	

Leverantörsuppgifter

Företagsnamn
ACO Nordic AB

Organisationsnummer
5565337200

Adress
Industrivägen 4

Hemsida
www.aco-nordic.se

Miljökontaktperson

Namn
Jon Naess

Telefon
0701-914001

E-post
jon.naess@aco-nordic.se

2 HÅLLBARHETSARBETE

Företagets certifiering

- **ISO 9000**
- **ISO 14000**
- Produktionen är certifierad enligt ISO 9000 och ISO 14000.

Policys och riktlinjer

3 INNEHÅLLSDEKLARATION

Kemisk produkt	Nej
Omfattas varan av RoHs-direktivet	Nej
Innehåller produkten tillsatt nanomaterial, som är medvetet tillsatta för att uppnå en viss funktion	Nej
Varans vikt	4 - 45 kg

Vara / Delkomponenter

Koncentrationen har beräknats på komponentnivå

Klämlås till ställfot - 0,002% - 1,3% av hela varan

Ingående material /komponenter	Vikt-% i komponent	CAS-nr (alt legering)	EG-nr (alt legering)	Vikt % i produkt	Kommentar
Polyoximetylen	100%	30525-89-4	Saknas	0,002 - 1,3%	Thermoplastic Polyoxymethylene (POM). Olika antal klämlås beroende på modell.

Brunn med vattenlås - 99,9% av hela varan

Ingående material /komponenter	Vikt-% i komponent	CAS-nr (alt legering)	EG-nr (alt legering)	Vikt % i produkt	Kommentar
Rostfritt stål EN 1.4301, Bedömning på legeringsnivå (SS2333, SS 2332, A2, AISI 304, X5CrNi18-9, BS 304S31, 08KH18N10, SFS 725)	100%	12597-68-1---1-4301	Saknas	99,9%	

Packning - 0,001% - 0,013% av hela varan

Ingående material /komponenter	Vikt-% i komponent	CAS-nr (alt legering)	EG-nr (alt legering)	Vikt % i produkt	Kommentar
nitrile-butadiene rubber, Perbunan, NBR-gummi, Acrylonitrile-butadiene copolymer , 2-Propenenitrile, polymer with 1,3-butadiene	100%	9003-18-3		0,001 - 0,013%	

Del av materialinnehållet som är deklarerat 99,9% - 101,21%

Särskilt farliga ämnen

Varan innehåller INTE några ämnen med särskilt farliga egenskaper (Substances of very high concern, SVHC-ämnen) som finns med på kandidatförteckningen i en koncentration som överstiger 0,1 vikts-%

Utgåva av kandidatförteckningen som har använts
2019-07-16 00:00:00

Övrigt

Ämnen är redovisade ned till 0.01 viktprocent enligt iBVDs redovisningskrav. Eventuell avvikelse från redovisningskraven redovisas nedan

4 RÅVAROR

Återvunnet material

Innehåller varan återvunnet material: Vet ej

Träråvara

Träråvara ingår i varan: Nej

5 MILJÖPÅVERKAN

Finns en miljövarudeklaration framtagen enligt EN15804 eller ISO14025 för varan

Nej

Finns annan miljövarudeklaration

Nej

6 DISTRIBUTION

Beskrivning av emballagehantering för distribution av varan

Varan packas i kartong.

7 BYGGSKEDET

Ställer varan särskilda krav vid lagring?	Nej
Ställer varan särskilda krav på omgivande byggvaror?	Nej

8 BRUKSSKEDET

Finns skötselanvisningar/skötselråd?	Ja
Finns en energimärkning enligt energimärkningsdirektivet (2010/30/EU) för varan?	Nej

9 RIVNING

Kräver varan särskilda åtgärder för skydd av hälsa och miljö vid rivning/demontering?	Nej

10 AVFALLSHANTERING

Omfattas den levererade varan av förordningen (2014:1075) om producentansvar för elektriska och elektroniska produkter när den blir avfall?	Nej
Är återanvändning möjlig för hela eller delar av varan?	Ja
Oskadad ränna och tillbehör kan återanvändas.	
Är materialåtervinning möjlig för hela eller delar av varan?	Ja
99,9%	
Är energiåtervinning möjlig för hela eller delar av varan?	Nej
Har leverantören restriktioner och rekommendationer för återanvändning, material- eller energiåtervinning eller deponering?	Nej
När den levererade varan blir avfall, klassas den då som farligt avfall?	Nej
Avfallskod (EWC) för den levererade varan	170405

11 ARTIKELIDENTITETER

RSK-nummer	Eget Artikel-nr	GTIN
712 37 75	413831	8590830270916
712 37 76	413833	8590830270930
712 37 77	413835	8590830270954
712 37 78	413837	8590830270978
712 37 79	413838	8590830270985
712 37 80	413839	8590830270992
712 37 81	413842	8590830271029
712 37 82	413843	8590830271036
712 37 83	413846	8590830271067
712 37 84	413847	8590830271074
712 37 85	413850	8590830271104
712 37 86	413851	8590830271111
712 37 87	413854	8590830271142
712 37 88	413855	8590830271159
712 37 89	413858	8590830271180
712 37 90	413859	8590830271197
712 37 91	413862	8590830271227
712 37 92	413863	8590830271234
712 37 93	413866	8590830271265
712 37 94	413867	8590830271272
712 37 95	413870	8590830271302
712 37 96	413871	8590830271319
712 37 97	413874	8590830271340
712 37 98	413875	8590830271357
712 37 99	413878	8590830271388
712 38 00	413879	8590830271395
712 38 01	413882	8590830271425
712 38 02	413883	8590830271432
712 38 03	413886	8590830271463
712 38 04	413887	8590830271470
712 38 05	413890	8590830271500
712 38 06	413891	8590830271517
712 38 07	413894	8590830271548
712 38 08	413895	8590830271555
712 38 09	413898	8590830271586
712 38 10	413899	8590830271593
712 38 11	413902	8590830271623
712 38 12	413903	8590830271630
712 38 13	413906	8590830271661
712 38 14	413907	8590830271678
712 38 15	413910	8590830271708
712 38 16	413911	8590830271715

712 38 17	413914	8590830271746
712 38 18	413915	8590830271753
712 38 19	413919	8590830271791
712 38 20	413921	8590830271814
712 38 21	413923	8590830271838
712 38 22	413925	8590830271852
712 38 23	413927	8590830271876
712 38 24	413929	8590830271890
712 38 25	413931	8590830271913
712 38 26	413933	8590830271937
712 38 27	413935	8590830271951
712 38 28	413937	8590830271975
712 38 29	413939	8590830271999
712 38 30	413941	8590830272019
712 38 59	413943	8590830272033
712 38 60	413945	8590830272057
712 38 61	413947	8590830272071
712 38 62	413949	8590830272095
712 38 63	413951	8590830272118
712 38 64	413953	8590830272132
712 38 65	413955	8590830272156
712 38 66	413957	8590830272170
712 38 87	413830	8590830270909
712 38 88	413832	8590830270923
712 38 89	413834	8590830270947
712 38 90	413836	8590830270961
712 38 91	413840	8590830271005
712 38 92	413841	8590830271012
712 38 93	413844	8590830271043
712 38 94	413845	8590830271050
712 38 95	413848	8590830271081
712 38 96	413849	8590830271098
712 38 97	413852	8590830271128
712 38 98	413853	8590830271135
712 38 99	413856	8590830271166
712 39 00	413857	8590830271173
712 39 01	413860	8590830271203
712 39 02	413861	8590830271210
712 39 03	413864	8590830271241
712 39 04	413865	8590830271258
712 39 05	413868	8590830271289
712 39 06	413869	8590830271296
712 39 07	413872	8590830271326
712 39 08	413873	8590830271333
712 39 09	413876	8590830271364
712 39 10	413877	8590830271371

712 39 11	413880	8590830271401
712 39 12	413881	8590830271418
712 39 13	413884	8590830271449
712 39 14	413885	8590830271456
712 39 15	413888	8590830271487
712 39 16	413889	8590830271494
712 39 17	413892	8590830271524
712 39 18	413893	8590830271531
712 39 19	413896	8590830271562
712 39 20	413897	8590830271579
712 39 21	413900	8590830271609
712 39 22	413901	8590830271616
712 39 23	413904	8590830271647
712 39 24	413905	8590830271654
712 39 25	413908	8590830271685
712 39 26	413909	8590830271692
712 39 27	413912	8590830271722
712 39 28	413913	8590830271739
712 39 29	413916	8590830271760
712 39 30	413917	8590830271777
712 39 31	413918	8590830271784
712 39 32	413920	8590830271807
712 39 33	413922	8590830271821
712 39 34	413924	8590830271845
712 39 35	413926	8590830271869
712 39 36	413928	8590830271883
712 39 37	413930	8590830271906
712 39 38	413932	8590830271920
712 39 39	413934	8590830271944
712 39 40	413936	8590830271968
712 39 41	413938	8590830271982
712 39 42	413940	8590830272002
712 39 43	413942	8590830272026
712 39 44	413944	8590830272040
712 39 45	413946	8590830272064
712 39 46	413948	8590830272088
712 39 47	413950	8590830272101
712 39 48	413952	8590830272125
712 39 49	413954	8590830272149
712 39 50	413956	8590830272163

12 Bilagor

Produktdatablad	acon_boxconcept_gully_2018-1_v2-1_web.pdf
Prestandadeklaration	
Säkerhetsblad	
Miljövarudeklaration	
Skötselanvisning	DU_ACO_Pipe_stainless_43_44.pdf

Övriga bifogade dokument

-ACO Collect Box - 4 Edges Manual SWE.pdf

Skötsel och underhåll

Rengöring

Rostfritt stål är enkelt att sköta och rengöra. För de flesta industriella applikationer räcker det oftast att tvätta med varmt vatten och ett milt rengöringsmedel, följt av sköljning i rent vatten. Utseendet förbättras ytterligare om den rena ytan slutligen torkas torr.

Rostfritt stål kan vid behov rengöras mekaniskt eller elektropoleras på plats av specialister om alla åtgärder enligt tabellen nedan har prövats utan fullgott resultat. Kontakta ACO Nordic för ytterligare information.

Problem	Rengöringsmedel	Utförande
Löpande rengöring, alla ytor	Milt rengöringsmedel och vatten (t ex diskmedel).	Använd svamp, skölj med rent vatten, torka vid behov.
Fingeravtryck, alla ytor	Milt rengöringsmedel och vatten eller organiskt lösningsmedel (t ex aceton eller alkohol).	Skölj med rent vatten, torka torrt vid behov.
Svåra fläckar och missfärgningar	Milda rengöringslösningar för rostfritt stål.	Skölj med rent vatten, torka torrt vid behov.
Olje- och fettfläckar, alla ytor	Organiskt lösningsmedel (t ex aceton, alkohol, trikloretylen).	Eftertvätta med tvål och vatten, skölj med rent vatten och torka.
Rost och andra korrosiva avlagringar	Oxalsyra. Rengöringslösningen appliceras med svamp. Låt verka 15–20 min. Tvätta bort med vatten. Därefter slutrengöring med milt rengöringsmedel.	Skölj noggrant med rent vatten. Försiktighetsåtgärder för syrabaserade rengöringsmedel skall iakttas.

Tabell 78

Resistenstabell

1 =Mycket god resistens i förhållande till materialets gränsvärde. 2 = Rekommenderas 3 = Begränsad eller varierande resistens 4 = Rekommenderas ej	AISI 316L rostfritt stål	AISI 304 rostfritt stål	Gjutj'	Polyetylen	PVC	Polypropylen	EPDM	NBR	FPM
Aceton	1	1	1	4	4	2	1	4	4
Ättiksyra, utspädd 30%	1	1	1	3	3	1	1	2	2
Ättiksyra 100%	1	1	1	4	4	3	1	3	3
Ättiksyraanhydrid	1	1	1	2	4	3	2	3	4
Aluminiumklorid	4	4	2	1	1	1	1	1	1
Aluminiumsulfat	1	4	2	1	1	1	1	1	1
Ammoniumkarbonat	1	1	2	1	1	1	1	4	-
Ammoniumklorid	2	3	2	1	1	1	1	1	-
Ammoniumhydroxid	1	1	2	1	1	1	1	4	2
Amylklorid	1	1	2	4	4	4	-	-	-
Anilin	1	1	2	4	4	2	2	4	3

1 =Mycket god resistens i förhållande till materialets gränsvärde. 2 = Rekommenderas 3 = Begränsad eller varierande resistens 4 = Rekommenderas ej	AISI 316L rostfritt stål	AISI 304 rostfritt stål	Gjutj'	Polyetylen	PVC	Polypropylen	EPDM	NBR	FPM
Anilinhydroklorid	4	4	2	2	4	4	2	2	2
Bariumklorid	2	2	2	1	1	1	1	1	1
Bariumhydroxid	1	1	2	1	1	1	1	1	1
Bensaldehyd	1	1	2	4	4	3	1	4	4
Bensen	1	1	1	4	4	4	4	4	1
Bensoesyra	1	1	2	1	1	2	-	-	1
Borax	1	1	2	1	1	1	1	2	1
Borsyra	1	1	2	1	1	1	1	1	1
Brom	4	4	4	4	4	4	-	-	1
Bromkloridsyra	4	4	4	1	4	3	1	2	1
Bromvätesyra	4	4	4	1	1	3	1	4	1

1 =Mycket god resistens i förhållande till materialets gränsvärde. 2 = Rekommenderas 3 = Begränsad eller varierande resistens 4 = Rekommenderas ej	AISI 316L rostfritt stål	AISI 304 rostfritt stål	Gjutj'	Polyetylen	PVC	Polypropylen	EPDM	NBR	FPM
Brometylen	1	1	2	4	4	4	-	-	-
Butanol	1	1	1	4	4	4	4	1	1
Butylacetat	1	1	2	4	4	4	2	-	4
Smörsyta	1	1	1	4	4	1	-	-	-
Kalciumbisulfat/-sulfit	1	1	4	1	1	1	4	1	1
Kalciumklorid	2	2	2	1	1	1	1	1	1
Kalciumhydroxid	1	1	3	1	1	1	1	1	1
Kalciumhypoklorit	2	3	2	1	3	2	1	3	1
Koldisulfid	1	1	1	4	4	4	-	-	-
Koltetraklorid	1	1	1	4	4	4	4	3	1
Klorättiksyra (mono)	4	4	2	4	4	4	2	-	-
Klorid	4	4	2	3	1	4	-	-	-
Kloridsyra	4	4	2	3	1	4	-	-	-
Klor (torr)	1	1	2	4	4	4	-	-	1
Klorbensen	1	1	2	4	4	4	4	4	1
Kloroform	2	2	2	4	4	4	4	4	1
Klorsulfonsyra	2	3	1	4	4	4	4	4	3
Kopparklorid	2	2	2	1	1	2	1	1	1
Kopparnitrat	1	1	1	1	1	2	-	-	-
Kopparsulfat	1	1	1	1	1	2	1	1	1
Eter	1	1	1	4	4	4	-	-	-
Etylklorid	1	1	1	4	4	4	1	1	1
Fettsyra	1	1	1	4	1	2	4	2	1
Fluor (torr)	1	1	4	4	2	4	-	-	-
Fluorvätesyra	4	4	4	2	3	3	2	4	1
Formaldehyd	1	1	1	1	1	2	1	2	1
Myrsyra	1	1	1	3	4	2	1	2	3
Furfural	1	1	2	4	4	4	2	4	4
Gallsyra	1	1	1	1	1	1	2	2	1
Saltsyra	4	4	4	1	1	1	1	4	1
Väteperoxid	1	1	2	3	4	3	3	4	2
Jod (lösning)	4	4	4	4	4	3	-	-	-
Blyacetat	1	1	2	1	1	1	1	2	-
Magnesiumklorid	2	2	2	1	1	1	1	1	1
Magnesiumsulfat	1	1	1	1	1	1	1	1	1
Kvicksilver	1	1	1	1	1	1	1	1	1
Metanol	1	1	1	1	1	2	1	1	3
Metylkloride	1	1	1	4	4	4	3	4	1
Metylenklorid	2	2	1	4	4	4	4	4	2
Naftalen	1	1	2	4	1	3	4	4	1
Nickelklorid	2	2	2	1	1	1	1	1	1
Nickelsulfat	1	1	2	1	1	1	1	1	1
Salpetersyra	3	3	1	4	4	4	3	4	1
Oxalsyra	3	3	2	1	1	3	1	2	1
Perklorsyra	4	4	1	1	4	3	2	-	1
Fosforsyra	1	1	2	1	1	2	2	4	1
Pikrinsyra	1	1	2	3	4	4	2	2	1
Kaliumbromid	1	1	2	1	1	1	-	-	-

1 =Mycket god resistens i förhållande till materialets gränsvärde. 2 = Rekommenderas 3 = Begränsad eller varierande resistens 4 = Rekommenderas ej	AISI 316L rostfritt stål	AISI 304 rostfritt stål	Gjutj'	Polyetylen	PVC	Polypropylen	EPDM	NBR	FPM
Kaliumkarbonat	1	1	2	1	1	1	-	-	-
Kaliumklorat	1	1	2	1	1	1	-	-	-
Kaliumcyanid	1	1	2	1	1	1	1	1	1
Kaliumhydroxid	1	1	4	1	1	1	1	2	2
Kaliumnitrat	1	1	1	1	1	1	1	1	1
Kaliumpermanganat	1	1	2	2	2	3	-	-	-
Kaliumsulfat	1	1	1	1	1	1	1	1	1
Kaliumsulfid	1	1	1	1	1	1	-	-	-
Kaliumklorid	2	2	1	1	1	1	1	1	1
Propylendiklorid	1	1	1	4	4	4	-	-	-
Salmiak	2	3	2	1	1	1	1	1	-
Silvernitrat	1	1	1	1	1	1	1	2	1
Soda (aska)	1	1	2	1	1	1	-	-	-
Natriumacetat	1	1	2	1	1	1	1	2	4
Natriumbicarbonate	1	1	1	1	1	1	1	1	1
Natriumbisulfate	1	3	1	1	1	1	-	-	-
Natriumbisulfite	1	1	4	1	1	1	1	1	1
Natriumbromide	2	2	2	1	1	1	-	-	-
Natriumchlorate	1	1	1	1	3	1	-	-	-
Natriumchloride	4	4	2	3	1	4	-	-	-
Natriumcyanide	1	1	1	1	1	1	1	1	1
Natriumfluoride	1	1	4	1	1	1	-	-	-
Natriumhydroxide	1	1	4	1	1	1	1	2	2
Natriumhypoklorite	4	4	2	3	1	2	2	2	1
Natrium nitrate	1	1	1	1	1	1	1	2	-
Natrium sulfate	1	1	1	1	1	1	1	1	1
Natriumsulfide	1	1	2	1	1	1	-	-	-
Natrium sulfite	1	1	4	1	1	1	-	-	-
Natrium	2	3	2	1	1	1	2	1	1
Sulfur	1	1	1	3	1	2	1	4	1
Sulfur chloride	1	1	4	4	4	4	4	3	1
Sulfur dioxide	1	2	4	3	4	3	1	4	1
Sulfuric acid	4	4	1	4	4	3	2	4	1
Sulfurous acid	1	3	4	1	1	2	2	2	1
Tionyl chloride	1	1	2	4	4	3	4	-	1
Toluene (toluol)	1	1	1	4	4	4	4	4	1
Trichloroethylene	1	1	1	4	4	4	4	3	1
Turpentine	1	1	2	4	4	4	4	1	1
Xylene (xylol)	1	1	2	4	4	4	-	-	-
Zinc sulfate	1	1	1	1	1	1	-	-	-

Tabell 69

Anm:
Concentration levels and length of exposure have a direct influence on the resistance of stainless steel to certain chemicals. Each application should therefore be carefully reviewed to determine the suitability of stainless steel.
Assumptions:
Data represented is to be used as a guide only,

2018:1

ACO Box Concept® Gully

Golvbrunnar och rännor för storkök och industri

Innehåll

Vilken brunn eller ränna är bäst för mig? 4

ACO Box Concept® Gully – rostfritt stål typ 1.4301

1	Golvbrunn 170 x 170	Brunn	6
2	Golvbrunn 270 x 270	Brunn	7
3	Golvränna 370 x 400	Ränna	8
4	Golvränna 370 x 600	Ränna	9
5	Golvränna 470 x 800	Ränna	10
6	Golvränna 570 x 900	Ränna	11
7	Golvränna 170 x 800	Ränna	12
7	Golvränna 170 x 900	Ränna	12
7	Golvränna 170 x 1000	Ränna	12
7	Golvränna 170 x 1100	Ränna	12
7	Golvränna 170 x 1200	Ränna	12

ACO Box Concept® Gully – rostfritt syrafast stål typ 1.4404

8	Golvbrunn 170 x 170	Brunn	16
9	Golvbrunn 270 x 270	Brunn	17
10	Golvränna 370 x 400	Ränna	18
11	Golvränna 370 x 600	Ränna	19
12	Golvränna 470 x 800	Ränna	20
13	Golvränna 570 x 900	Ränna	21
14	Golvränna 170 x 800	Ränna	22
14	Golvränna 170 x 900	Ränna	22
14	Golvränna 170 x 1000	Ränna	22
14	Golvränna 170 x 1100	Ränna	22
14	Golvränna 170 x 1200	Ränna	22

Fördelar med ACO:s brunnar och rännor 24
Vad är ACO Box Concept®? 26
ACO:s systemkedja 27

Vilken brunn eller ränna är bäst för mig?

1 Välj stålkvalitet

- ACO Box Concept® Gully 1–7 innehåller avvattningspaket tillverkat av rostfritt stål typ 1.4301
- ACO Box Concept® Gully 8–14 innehåller avvattningspaket tillverkat av rostfritt syrafast stål typ 1.4404

2 Välj storlek på brunn eller ränna

- Golvbrunn:
  170x170, 270x270
- Golvrännor:
  370x400, 370x600, 470x800, 570x900, 170x800, 170x900, 170x1000, 170x1100, 170x1200

3 Välj fläns beroende på golvtyp

- Betong-, massa- och klinkergolv utan tätskikt – Standardfläns
- Massagolv – Förlängd fläns
- Plastmatta – Klämfläns
- Klinkergolv med tätskikt – Teleskopisk fläns

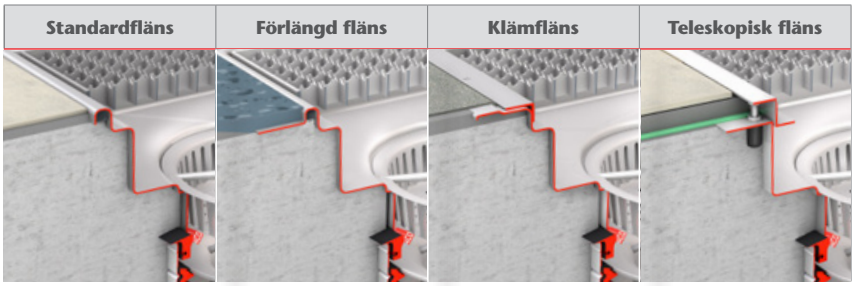

4 Välj utloppsriktning

- Sidoutlopp
- Bottenutlopp

5 Välj dimension på utlopp

- Ø75 mm
- Ø110 mm

6 RSK-nummer

- Du vet nu vilken brunn eller ränna som är anpassad för dina behov.

7 Välj tillval/reservdelar

- Vattenlås, Vattenlåspackning, Silkorg (0,3 l/0,7 l), Stor silkorg* (0,65 l/ 3,5 l), Påbyggnadsdel*, Radontätning (Ø75/110/142/218 mm)

**Stor silkorg kräver påbyggnadsel.*

8 Lägg beställning

Avvattningspaket tillverkat av rostfritt stål typ 1.4301

1 ACO Box Concept® Gully

Golvbrunn 170 x 170

Golvavvattningspaket av rostfritt stål typ 1.4301

Innehåll:

- Brunnsöverdel inkl. ställfötter
- Brunnsunderdel inkl. ställfötter
- Halkfritt rutgaller belastningsklass L15kN
- Vattenlås
- Ingjutningsskydd

Dokumentation

- Installationsanvisning

Tillval

Vattenlås	**712 33 59**
Vattenlåspackning	**712 34 70**
Silkorg 0,3 liter	**712 34 71**
Stor silkorg 0,65 liter*	**712 34 50**
Påbyggnadsdel*	**712 34 44**
Radontätning Ø75	**405 47 52**
Radontätning Ø142	**405 49 07**

** Stor silkorg kräver påbyggnadsdel.*

Avvattningspaket i rostfritt stål för effektiv installation och beställning

Komplett golvbrunn i rostfritt stål – smart paketerad, effektiv att installera och enkel att beställa. Allt på ett RSK-nummer. Detta paket är lämpligt för storkök och industri, anpassad för de tillfällen då större volymer vatten ska avledas på ett säkert och hygieniskt sätt. Komplett golvbrunn har en min. flödeskapacitet på 1,4 l/s.

Certifikat och godkännanden

Golvbrunnen är konstruerad för att uppfylla kraven i normen SS-EN 1253-1:2015.

	Paket	Passar till golvtyp	Bygglängd (mm)	Byggbredd (mm)	Bygghöjd (mm)	Utlopp (DN)	RSK-nr
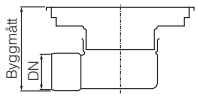	1:1	Betong	170	170	147–160	S75	**712 37 75**
	1:2	Massa	170	170	147–160	S75	**712 37 76**
	1:3	Plast	170	170	182–195	S75	**712 37 77**
	1:4	Klinker	170	170	182–195	S75	**712 37 78**
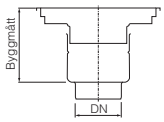	1:5	Betong	170	170	147–160	B75	**712 38 87**
	1:6	Massa	170	170	147–160	B75	**712 38 88**
	1:7	Plast	170	170	182–195	B75	**712 38 89**
	1:8	Klinker	170	170	182–195	B75	**712 38 90**

ACO Box Concept® Gully

Golvbrunn 270 x 270

Golvavvattningspaket av rostfritt stål typ 1.4301

2

Innehåll:

- Brunnsöverdel inkl. ställfötter
- Brunnsunderdel inkl. ställfötter
- Halkfritt rutgaller belastningsklass L15kN
- Vattenlås
- Ingjutningsskydd

Dokumentation

- Installationsanvisning

Tillval

Vattenlås	**712 23 82**
Vattenlåspackning	**712 23 83**
Silkorg 0,7 liter	**712 34 74**
Stor silkorg 3,5 liter*	**712 34 48**
Påbyggnadsdel*	**712 34 46**
Radontätning Ø75	**405 47 52**
Radontätning Ø110	**405 47 54**
Radontätning Ø218	**405 49 09**

** Stor silkorg kräver påbyggnadsdel.*

Avvattningspaket i rostfritt stål för effektiv installation och beställning

Komplett golvbrunn i rostfritt stål – smart paketerad, effektiv att installera och enkel att beställa. Allt på ett RSK-nummer. Detta paket är lämpligt för storkök och industri, anpassad för de tillfällen då större volymer vatten ska avledas på ett säkert och hygieniskt sätt. Komplett golvbrunn har en min. flödeskapacitet på 4,9 l/s.

Certifikat och godkännanden

Golvbrunnen är konstruerad för att uppfylla kraven i normen SS-EN 1253-1:2015.

	Paket	Passar till golvtyp	Bygglängd (mm)	Byggbredd (mm)	Bygghöjd (mm)	Utlopp (DN)	RSK-nr
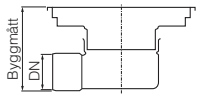	2:1	Betong	270	270	187–197	S75	**712 37 79**
	2:2	Betong	270	270	187–197	S110	**712 37 80**
	2:3	Massa	270	270	187–197	S75	**712 37 81**
	2:4	Massa	270	270	187–197	S110	**712 37 82**
	2:5	Plast	270	270	217–227	S75	**712 37 83**
	2:6	Plast	270	270	217–227	S110	**712 37 84**
	2:7	Klinker	270	270	217–227	S75	**712 37 85**
	2:8	Klinker	270	270	217–227	S110	**712 37 86**
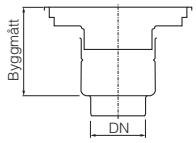	2:9	Betong	270	270	207–217	B75	**712 38 91**
	2:10	Betong	270	270	207–217	B110	**712 38 92**
	2:11	Massa	270	270	207–217	B75	**712 38 93**
	2:12	Massa	270	270	207–217	B110	**712 38 94**
	2:13	Plast	270	270	237–247	B75	**712 38 95**
	2:14	Plast	270	270	237–247	B110	**712 38 96**
	2:15	Klinker	270	270	237–247	B75	**712 38 97**
	2:16	Klinker	270	270	237–247	B110	**712 38 98**

3 ACO Box Concept® Gully

Golvränna 370 x 400

Golvavvattningspaket av rostfritt stål typ 1.4301

Innehåll:

- Ränna inkl. ställfötter
- Brunnsunderdel inkl. ställfötter
- Halkfritt rutgaller belastningsklass L15kN
- Vattenlås
- Ingjutningsskydd

Dokumentation

- Installationsanvisning

Tillval

Vattenlås	**712 23 82**
Vattenlåspackning	**712 23 83**
Silkorg 0,7 liter	**712 34 74**
Stor silkorg 3,5 liter*	**712 34 48**
Påbyggnadsdel*	**712 34 46**
Radontätning Ø75	**405 47 52**
Radontätning Ø110	**405 47 54**
Radontätning Ø218	**405 49 09**

** Stor silkorg kräver påbyggnadsdel.*

Avvattningspaket i rostfritt stål för effektiv installation och beställning

Komplett golvränna i rostfritt stål – smart paketerad, effektiv att installera och enkel att beställa. Allt på ett RSK-nummer. Detta paket är lämpligt för storkök och industri, anpassad för de tillfällen då större volymer vatten ska avledas på ett säkert och hygieniskt sätt. Komplett golvbrunn har en min. flödeskapacitet på 4,9 l/s.

Certifikat och godkännanden

Golvbrunnen är konstruerad för att uppfylla kraven i normen SS-EN 1253-1:2015.

	Paket	Passar till golvtyp	Bygglängd (mm)	Byggbredd (mm)	Bygghöjd (mm)	Utlopp (DN)	RSK-nr
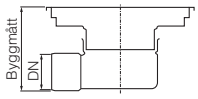	3:1	Betong	370	400	257–267	S75	**712 37 87**
	3:2	Betong	370	400	257–267	S110	**712 37 88**
	3:3	Massa	370	400	257–267	S75	**712 37 89**
	3:4	Massa	370	400	257–267	S110	**712 37 90**
	3:5	Plast	370	400	257–267	S75	**712 37 91**
	3:6	Plast	370	400	257–267	S110	**712 37 92**
	3:7	Klinker	370	400	257–267	S75	**712 37 93**
	3:8	Klinker	370	400	257–267	S110	**712 37 94**

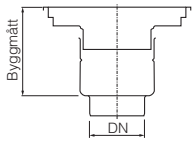	3:9	Betong	370	400	277–287	B75	**712 38 99**
	3:10	Betong	370	400	277–287	B110	**712 39 00**
	3:11	Massa	370	400	277–287	B75	**712 39 01**
	3:12	Massa	370	400	277–287	B110	**712 39 02**
	3:13	Plast	370	400	277–287	B75	**712 39 03**
	3:14	Plast	370	400	277–287	B110	**712 39 04**
	3:15	Klinker	370	400	277–287	B75	**712 39 05**
	3:16	Klinker	370	400	277–287	B110	**712 39 06**

ACO Box Concept® Gully

Golvränna 370 x 600

Golvavvattningspaket av rostfritt stål typ 1.4301

4

Innehåll:

- Ränna inkl. ställfötter
- Brunnsunderdel inkl. ställfötter
- Halkfritt rutgaller belastningsklass L15kN
- Vattenlås
- Ingjutningsskydd

Dokumentation

- Installationsanvisning

Tillval

Vattenlås	**712 23 82**
Vattenlåspackning	**712 23 83**
Silkorg 0,7 liter	**712 34 74**
Stor silkorg 3,5 liter*	**712 34 48**
Påbyggnadsdel*	**712 34 46**
Radontätning Ø75	**405 47 52**
Radontätning Ø110	**405 47 54**
Radontätning Ø218	**405 49 09**

** Stor silkorg kräver påbyggnadsdel.*

Avvattningspaket i rostfritt stål för effektiv installation och beställning

Komplett golvränna i rostfritt stål – smart paketerad, effektiv att installera och enkel att beställa. Allt på ett RSK-nummer. Detta paket är lämpligt för storkök och industri, anpassad för de tillfällen då större volymer vatten ska avledas på ett säkert och hygieniskt sätt. Komplett golvbrunn har en min. flödeskapacitet på 4,9 l/s.

Certifikat och godkännanden

Golvbrunnen är konstruerad för att uppfylla kraven i normen SS-EN 1253-1:2015.

	Paket	Passar till golvtyp	Bygglängd (mm)	Byggbredd (mm)	Bygghöjd (mm)	Utlopp (DN)	RSK-nr
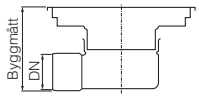	4:1	Betong	370	600	257–267	S75	**712 37 95**
	4:2	Betong	370	600	257–267	S110	**712 37 96**
	4:3	Massa	370	600	257–267	S75	**712 37 97**
	4:4	Massa	370	600	257–267	S110	**712 37 98**
	4:5	Plast	370	600	257–267	S75	**712 37 99**
	4:6	Plast	370	600	257–267	S110	**712 38 00**
	4:7	Klinker	370	600	257–267	S75	**712 38 01**
	4:8	Klinker	370	600	257–267	S110	**712 38 02**
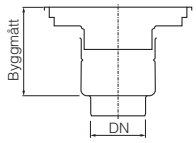	4:9	Betong	370	600	277–287	B75	**712 39 07**
	4:10	Betong	370	600	277–287	B110	**712 39 08**
	4:11	Massa	370	600	277–287	B75	**712 39 09**
	4:12	Massa	370	600	277–287	B110	**712 39 10**
	4:13	Plast	370	600	277–287	B75	**712 39 11**
	4:14	Plast	370	600	277–287	B110	**712 39 12**
	4:15	Klinker	370	600	277–287	B75	**712 39 13**
	4:16	Klinker	370	600	277–287	B110	**712 39 14**

5 ACO Box Concept® Gully

Golvränna 470 x 800

Golvavvattningspaket av rostfritt stål typ 1.4301

Innehåll:

- Ränna inkl. ställfötter
- Brunnsunderdel inkl. ställfötter
- Halkfritt rutgaller belastningsklass L15kN
- Vattenlås
- Ingjutningsskydd

Dokumentation

- Installationsanvisning

Tillval

Vattenlås	**712 23 82**
Vattenlåspackning	**712 23 83**
Silkorg 0,7 liter	**712 34 74**
Stor silkorg 3,5 liter*	**712 34 48**
Påbyggnadsdel*	**712 34 46**
Radontätning Ø75	**405 47 52**
Radontätning Ø110	**405 47 54**
Radontätning Ø218	**405 49 09**

** Stor silkorg kräver påbyggnadsdel.*

Avvattningspaket i rostfritt stål för effektiv installation och beställning

Komplett golvränna i rostfritt stål – smart paketerad, effektiv att installera och enkel att beställa. Allt på ett RSK-nummer. Detta paket är lämpligt för storkök och industri, anpassad för de tillfällen då större volymer vatten ska avledas på ett säkert och hygieniskt sätt. Komplett golvbrunn har en min. flödeskapacitet på 4,9 l/s.

Certifikat och godkännanden

Golvbrunnen är konstruerad för att uppfylla kraven i normen SS-EN 1253-1:2015.

	Paket	Passar till golvtyp	Bygglängd (mm)	Byggbredd (mm)	Bygghöjd (mm)	Utlopp (DN)	RSK-nr
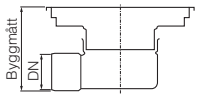	5:1	Betong	470	800	307–317	S75	**712 38 03**
	5:2	Betong	470	800	307–317	S110	**712 38 04**
	5:3	Massa	470	800	307–317	S75	**712 38 05**
	5:4	Massa	470	800	307–317	S110	**712 38 06**
	5:5	Plast	470	800	307–317	S75	**712 38 07**
	5:6	Plast	470	800	307–317	S110	**712 38 08**
	5:7	Klinker	470	800	307–317	S75	**712 38 09**
	5:8	Klinker	470	800	307–317	S110	**712 38 10**
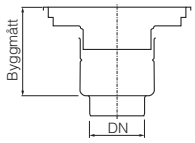	5:9	Betong	470	800	327–337	B75	**712 39 15**
	5:10	Betong	470	800	327–337	B110	**712 39 16**
	5:11	Massa	470	800	327–337	B75	**712 39 17**
	5:12	Massa	470	800	327–337	B110	**712 39 18**
	5:13	Plast	470	800	327–337	B75	**712 39 19**
	5:14	Plast	470	800	327–337	B110	**712 39 20**
	5:15	Klinker	470	800	327–337	B75	**712 39 21**
	5:16	Klinker	470	800	327–337	B110	**712 39 22**

ACO Box Concept® Gully

Golvränna 570 x 900

Golvavvattningspaket av rostfritt stål typ 1.4301

6

Innehåll:

- Ränna inkl. ställfötter
- Brunnsunderdel inkl. ställfötter
- Halkfritt rutgaller belastningsklass L15kN
- Vattenlås
- Ingjutningsskydd

Dokumentation

- Installationsanvisning

Tillval

Vattenlås	**712 23 82**
Vattenlåspackning	**712 23 83**
Silkorg 0,7 liter	**712 34 74**
Stor silkorg 3,5 liter*	**712 34 48**
Påbyggnadsdel*	**712 34 46**
Radontätning Ø75	**405 47 52**
Radontätning Ø110	**405 47 54**
Radontätning Ø218	**405 49 09**

** Stor silkorg kräver påbyggnadsdel.*

Avvattningspaket i rostfritt stål för effektiv installation och beställning

Komplett golvränna i rostfritt stål – smart paketerad, effektiv att installera och enkel att beställa. Allt på ett RSK-nummer. Detta paket är lämpligt för storkök och industri, anpassad för de tillfällen då större volymer vatten ska avledas på ett säkert och hygieniskt sätt. Komplett golvbrunn har en min. flödeskapacitet på 4,9 l/s.

Certifikat och godkännanden

Golvbrunnen är konstruerad för att uppfylla kraven i normen SS-EN 1253-1:2015.

	Paket	Passar till golvtyp	Bygglängd (mm)	Byggbredd (mm)	Bygghöjd (mm)	Utlopp (DN)	RSK-nr
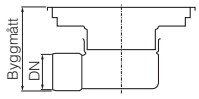	6:1	Betong	570	900	357–367	S75	**712 38 11**
	6:2	Betong	570	900	357–367	S110	**712 38 12**
	6:3	Massa	570	900	357–367	S75	**712 38 13**
	6:4	Massa	570	900	357–367	S110	**712 38 14**
	6:5	Plast	570	900	357–367	S75	**712 38 15**
	6:6	Plast	570	900	357–367	S110	**712 38 16**
	6:7	Klinker	570	900	357–367	S75	**712 38 17**
	6:8	Klinker	570	900	357–367	S110	**712 38 18**
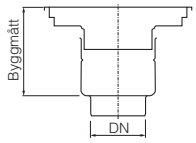	6:9	Betong	570	900	377–387	B75	**712 39 23**
	6:10	Betong	570	900	377–387	B110	**712 39 24**
	6:11	Massa	570	900	377–387	B75	**712 39 25**
	6:12	Massa	570	900	377–387	B110	**712 39 26**
	6:13	Plast	570	900	377–387	B75	**712 39 27**
	6:14	Plast	570	900	377–387	B110	**712 39 28**
	6:15	Klinker	570	900	377–387	B75	**712 39 29**
	6:16	Klinker	570	900	377–387	B110	**712 39 30**

7 ACO Box Concept® Gully

Golvränna 170

Golvavvattningspaket av rostfritt stål typ 1.4301

Avvattningspaket i rostfritt stål för effektiv installation och beställning

Komplett golvränna i rostfritt stål – smart paketerad, effektiv att installera och enkel att beställa. Allt på ett RSK-nummer. Detta paket är lämpligt för storkök och industri, anpassad för de tillfällen då större volymer vatten ska avledas på ett säkert och hygieniskt sätt. Komplett golvbrunn har en min. flödeskapacitet på 1,4 l/s.

Certifikat och godkännanden

Golvbrunnen är konstruerad för att uppfylla kraven i normen SS-EN 1253-1:2015.

Innehåll:

- Ränna inkl. ställfötter
- Brunnsunderdel inkl. ställfötter
- Halkfritt rutgaller belastningsklass L15kN
- Vattenlås
- Ingjutningsskydd

Dokumentation

- Installationsanvisning

Tillval

Vattenlås	**712 33 59**
Vattenlåspackning	**712 34 70**
Silkorg 0,3 liter	**712 34 71**
Stor silkorg 0,65 liter*	**712 34 50**
Påbyggnadsdel*	**712 34 44**
Radontätning Ø75	**405 47 52**
Radontätning Ø142	**405 49 07**

** Stor silkorg kräver påbyggnadsdel.*

	Paket	Passar till golvtyp	Bygglängd (mm)	Byggbredd (mm)	Bygghöjd (mm)	Utlopp (DN)	RSK-nr
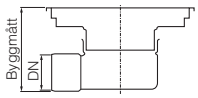	7:1	Betong	800	170	182–195	S75	**712 38 19**
	7:2	Massa	800	170	182–195	S75	**712 38 20**
	7:3	Plast	800	170	182–195	S75	**712 38 21**
	7:4	Klinker	800	170	182–195	S75	**712 38 22**
	7:9	Betong	900	170	182–195	S75	**712 38 23**
	7:10	Massa	900	170	182–195	S75	**712 38 24**
	7:11	Plast	900	170	182–195	S75	**712 38 25**
	7:12	Klinker	900	170	182–195	S75	**712 38 26**
	7:17	Betong	1000	170	182–195	S75	**712 38 27**
	7:18	Massa	1000	170	182–195	S75	**712 38 28**
	7:19	Plast	1000	170	182–195	S75	**712 38 29**
	7:20	Klinker	1000	170	182–195	S75	**712 38 30**
	7:25	Betong	1100	170	182–195	S75	**712 38 59**
	7:26	Massa	1100	170	182–195	S75	**712 38 60**
	7:27	Plast	1100	170	182–195	S75	**712 38 61**
	7:28	Klinker	1100	170	182–195	S75	**712 38 62**
	7:33	Betong	1200	170	182–195	S75	**712 38 63**
	7:34	Massa	1200	170	182–195	S75	**712 38 64**
	7:35	Plast	1200	170	182–195	S75	**712 38 65**
	7:36	Klinker	1200	170	182–195	S75	**712 38 66**

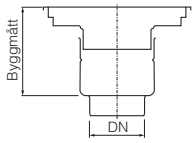	7:5	Betong	800	170	182–195	B75	**712 39 31**
	7:6	Massa	800	170	182–195	B75	**712 39 32**
	7:7	Plast	800	170	182–195	B75	**712 39 33**
	7:8	Klinker	800	170	182–195	B75	**712 39 34**
	7:13	Betong	900	170	182–195	B75	**712 39 35**
	7:14	Massa	900	170	182–195	B75	**712 39 36**
	7:15	Plast	900	170	182–195	B75	**712 39 37**
	7:16	Klinker	900	170	182–195	B75	**712 39 38**
	7:21	Betong	1000	170	182–195	B75	**712 39 39**
	7:22	Massa	1000	170	182–195	B75	**712 39 40**
	7:23	Plast	1000	170	182–195	B75	**712 39 41**
	7:24	Klinker	1000	170	182–195	B75	**712 39 42**
	7:29	Betong	1100	170	182–195	B75	**712 39 43**
	7:30	Massa	1100	170	182–195	B75	**712 39 44**
	7:31	Plast	1100	170	182–195	B75	**712 39 45**
	7:32	Klinker	1100	170	182–195	B75	**712 39 46**
	7:37	Betong	1200	170	182–195	B75	**712 39 47**
	7:38	Massa	1200	170	182–195	B75	**712 39 48**
	7:39	Plast	1200	170	182–195	B75	**712 39 49**
	7:40	Klinker	1200	170	182–195	B75	**712 39 50**

ACO
ACO Box Concept® Gully
Avvattningspaket för storkök och industri
ACO Golvränna 370 x 600
Golvränna och tillbehör av rostfritt stål typ 1.4404
11

Avvattningspaket tillverkat av rostfritt syrafast stål typ 1.4404

8 ACO Box Concept® Gully

Golvbrunn 170 x 170

Golvavvattningspaket av rostfritt syrafast stål typ 1.4404

Innehåll:

- Brunnsöverdel inkl. ställfötter
- Brunnsunderdel inkl. ställfötter
- Halkfritt rutgaller belastningsklass L15kN
- Vattenlås
- Ingjutningsskydd

Dokumentation

- Installationsanvisning

Tillval

Vattenlås	**712 34 14**
Vattenlåspackning	**712 34 70**
Silkorg 0,3 liter	**712 34 72**
Stor silkorg 0,65 liter*	**712 34 51**
Påbyggnadsdel*	**712 34 45**
Radontätning Ø75	**405 47 52**
Radontätning Ø142	**405 49 07**

** Stor silkorg kräver påbyggnadsdel.*

Avvattningspaket i rostfritt syrafast stål för effektiv installation och beställning

Komplett golvbrunn i rostfritt syrafast stål – smart paketerad, effektiv att installera och enkel att beställa. Allt på ett RSK-nummer. Detta paket är lämpligt för storkök och industri, anpassad för de tillfällen då mindre volymer vatten ska avledas på ett säkert och hygieniskt sätt. Komplett golvbrunn har en min. flödeskapacitet på 1,4 l/s.

Certifikat och godkännanden

Golvbrunnen är konstruerad för att uppfylla kraven i normen SS-EN 1253-1:2015.

	Paket	Passar till golvtyp	Bygglängd (mm)	Byggbredd (mm)	Bygghöjd (mm)	Utlopp (DN)	RSK-nr
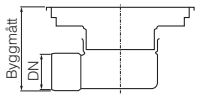	8:1	Betong	170	170	147–160	S75	**712 37 31**
	8:2	Massa	170	170	147–160	S75	**712 37 32**
	8:3	Plast	170	170	182–195	S75	**712 37 33**
	8:4	Klinker	170	170	182–195	S75	**712 37 34**
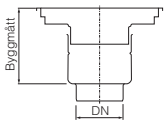	8:5	Betong	170	170	147–160	B75	**712 39 71**
	8:6	Massa	170	170	147–160	B75	**712 39 72**
	8:7	Plast	170	170	182–195	B75	**712 39 73**
	8:8	Klinker	170	170	182–195	B75	**712 39 74**

ACO Box Concept® Gully

Golvbrunn 270 x 270

Golvavvattningspaket av rostfritt syrafast stål typ 1.4404

9

Innehåll:

- Brunnsöverdel inkl. ställfötter
- Brunnsunderdel inkl. ställfötter
- Halkfritt rutgaller belastningsklass L15kN
- Vattenlås
- Ingjutningsskydd

Dokumentation

- Installationsanvisning

Tillval

Vattenlås	**712 23 87**
Vattenlåspackning	**712 23 83**
Silkorg 0,7 liter	**712 34 73**
Stor silkorg 3,5 liter*	**712 34 49**
Påbyggnadsdel*	**712 34 47**
Radontätning Ø75	**405 47 52**
Radontätning Ø110	**405 47 54**
Radontätning Ø218	**405 49 09**

** Stor silkorg kräver påbyggnadsdel.*

Avvattningspaket i rostfritt syrafast stål för effektiv installation och beställning

Komplett golvbrunn i rostfritt syrafast stål – smart paketerad, effektiv att installera och enkel att beställa. Allt på ett RSK-nummer. Detta paket är lämpligt för storkök och industri, anpassad för de tillfällen då mindre volymer vatten ska avledas på ett säkert och hygieniskt sätt. Komplett golvbrunn har en min. flödeskapacitet på 4,9 l/s.

Certifikat och godkännanden

Golvbrunnen är konstruerad för att uppfylla kraven i normen SS-EN 1253-1:2015.

	Paket	Passar till golvtyp	Bygglängd (mm)	Byggbredd (mm)	Bygghöjd (mm)	Utlopp (DN)	RSK-nr
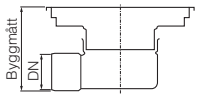	9:1	Betong	270	270	187–197	S75	**712 37 35**
	9:2	Betong	270	270	187–197	S110	**712 37 36**
	9:3	Massa	270	270	187–197	S75	**712 37 37**
	9:4	Massa	270	270	187–197	S110	**712 37 38**
	9:5	Plast	270	270	217–227	S75	**712 37 39**
	9:6	Plast	270	270	217–227	S110	**712 37 40**
	9:7	Klinker	270	270	217–227	S75	**712 37 41**
	9:8	Klinker	270	270	217–227	S110	**712 37 42**
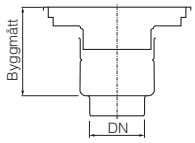	9:9	Betong	270	270	207–217	B75	**712 39 75**
	9:10	Betong	270	270	207–217	B110	**712 39 76**
	9:11	Massa	270	270	207–217	B75	**712 39 77**
	9:12	Massa	270	270	207–217	B110	**712 39 78**
	9:13	Plast	270	270	237–247	B75	**712 39 79**
	9:14	Plast	270	270	237–247	B110	**712 39 80**
	9:15	Klinker	270	270	237–247	B75	**712 39 81**
	9:16	Klinker	270	270	237–247	B110	**712 39 82**

10 ACO Box Concept® Gully

Golvränna 370 x 400

Golvavvattningspaket av rostfritt syrafast stål typ 1.4404

Innehåll:

- Ränna inkl. ställfötter
- Brunnsunderdel inkl. ställfötter
- Halkfritt rutgaller belastningsklass L15kN
- Vattenlås
- Ingjutningsskydd

Dokumentation

- Installationsanvisning

Tillval

Vattenlås	**712 23 87**
Vattenlåspackning	**712 23 83**
Silkorg 0,7 liter	**712 34 73**
Stor silkorg 3,5 liter*	**712 34 49**
Påbyggnadsdel*	**712 34 47**
Radontätning Ø75	**405 47 52**
Radontätning Ø110	**405 47 54**
Radontätning Ø218	**405 49 09**

** Stor silkorg kräver påbyggnadsdel.*

Avvattningspaket i rostfritt syrafast stål för effektiv installation och beställning

Komplett golvränna i rostfritt syrafast stål – smart paketerad, effektiv att installera och enkel att beställa. Allt på ett RSK-nummer. Detta paket är lämpligt för storkök och industri, anpassad för de tillfällen då mindre volymer vatten ska avledas på ett säkert och hygieniskt sätt. Komplett golvbrunn har en min. flödeskapacitet på 4,9 l/s.

Certifikat och godkännanden

Golvbrunnen är konstruerad för att uppfylla kraven i normen SS-EN 1253-1:2015.

	Paket	Passar till golvtyp	Bygglängd (mm)	Byggbredd (mm)	Bygghöjd (mm)	Utlopp (DN)	RSK-nr
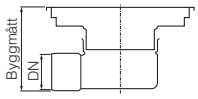	10:1	Betong	370	400	257–267	S75	**712 37 43**
	10:2	Betong	370	400	257–267	S110	**712 37 44**
	10:3	Massa	370	400	257–267	S75	**712 37 45**
	10:4	Massa	370	400	257–267	S110	**712 37 46**
	10:5	Plast	370	400	257–267	S75	**712 37 47**
	10:6	Plast	370	400	257–267	S110	**712 37 48**
	10:7	Klinker	370	400	257–267	S75	**712 37 49**
	10:8	Klinker	370	400	257–267	S110	**712 37 50**
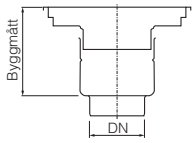	10:9	Betong	370	400	277–287	B75	**712 39 83**
	10:10	Betong	370	400	277–287	B110	**712 39 84**
	10:11	Massa	370	400	277–287	B75	**712 39 85**
	10:12	Massa	370	400	277–287	B110	**712 39 86**
	10:13	Plast	370	400	277–287	B75	**712 38 31**
	10:14	Plast	370	400	277–287	B110	**712 38 32**
	10:15	Klinker	370	400	277–287	B75	**712 38 33**
	10:16	Klinker	370	400	277–287	B110	**712 38 34**

ACO Box Concept® Gully

Golvränna 370 x 600

Golvavvattningspaket av rostfritt syrafast stål typ 1.4404

11

Innehåll:

- Ränna inkl. ställfötter
- Brunnsunderdel inkl. ställfötter
- Halkfritt rutgaller belastningsklass L15kN
- Vattenlås
- Ingjutningsskydd

Dokumentation

- Installationsanvisning

Tillval

Vattenlås	**712 23 87**
Vattenlåspackning	**712 23 83**
Silkorg 0,7 liter	**712 34 73**
Stor silkorg 3,5 liter*	**712 34 49**
Påbyggnadsdel*	**712 34 47**
Radontätning Ø75	**405 47 52**
Radontätning Ø110	**405 47 54**
Radontätning Ø218	**405 49 09**

** Stor silkorg kräver påbyggnadsdel.*

Avvattningspaket i rostfritt syrafast stål för effektiv installation och beställning

Komplett golvränna i rostfritt syrafast stål – smart paketerad, effektiv att installera och enkel att beställa. Allt på ett RSK-nummer. Detta paket är lämpligt för storkök och industri, anpassad för de tillfällen då större volymer vatten ska avledas på ett säkert och hygieniskt sätt. Komplett golvbrunn har en min. flödeskapacitet på 4,9 l/s.

Certifikat och godkännanden

Golvbrunnen är konstruerad för att uppfylla kraven i normen SS-EN 1253-1:2015.

	Paket	Passar till golvtyp	Bygglängd (mm)	Byggbredd (mm)	Bygghöjd (mm)	Utlopp (DN)	RSK-nr
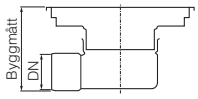	11:1	Betong	370	600	257–267	S75	**712 37 51**
	11:2	Betong	370	600	257–267	S110	**712 37 52**
	11:3	Massa	370	600	257–267	S75	**712 37 53**
	11:4	Massa	370	600	257–267	S110	**712 37 54**
	11:5	Plast	370	600	257–267	S75	**712 37 55**
	11:6	Plast	370	600	257–267	S110	**712 37 56**
	11:7	Klinker	370	600	257–267	S75	**712 37 57**
	11:8	Klinker	370	600	257–267	S110	**712 37 58**
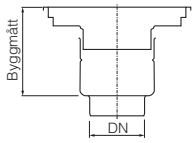	11:9	Betong	370	600	277–287	B75	**712 38 35**
	11:10	Betong	370	600	277–287	B110	**712 38 36**
	11:11	Massa	370	600	277–287	B75	**712 38 37**
	11:12	Massa	370	600	277–287	B110	**712 38 38**
	11:13	Plast	370	600	277–287	B75	**712 38 39**
	11:14	Plast	370	600	277–287	B110	**712 38 40**
	11:15	Klinker	370	600	277–287	B75	**712 38 41**
	11:16	Klinker	370	600	277–287	B110	**712 38 42**

12 ACO Box Concept® Gully

Golvränna 470 x 800

Golvavvattningspaket av rostfritt syrafast stål typ 1.4404

Innehåll:

- Ränna inkl. ställfötter
- Brunnsunderdel inkl. ställfötter
- Halkfritt rutgaller belastningsklass L15kN
- Vattenlås
- Ingjutningsskydd

Dokumentation

- Installationsanvisning

Tillval

Vattenlås	**712 23 87**
Vattenlåspackning	**712 23 83**
Silkorg 0,7 liter	**712 34 73**
Stor silkorg 3,5 liter*	**712 34 49**
Påbyggnadsdel*	**712 34 47**
Radontätning Ø75	**405 47 52**
Radontätning Ø110	**405 47 54**
Radontätning Ø218	**405 49 09**

** Stor silkorg kräver påbyggnadsdel.*

Avvattningspaket i rostfritt syrafast stål för effektiv installation och beställning

Komplett golvränna i rostfritt syrafast stål – smart paketerad, effektiv att installera och enkel att beställa. Allt på ett RSK-nummer. Detta paket är lämpligt för storkök och industri, anpassad för de tillfällen då större volymer vatten ska avledas på ett säkert och hygieniskt sätt. Komplett golvbrunn har en min. flödeskapacitet på 4,9 l/s.

Certifikat och godkännanden

Golvbrunnen är konstruerad för att uppfylla kraven i normen SS-EN 1253-1:2015.

	Paket	Passar till golvtyp	Bygglängd (mm)	Byggbredd (mm)	Bygghöjd (mm)	Utlopp (DN)	RSK-nr
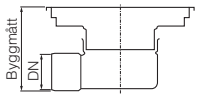	12:1	Betong	470	800	307–317	S75	**712 37 59**
	12:2	Betong	470	800	307–317	S110	**712 37 60**
	12:3	Massa	470	800	307–317	S75	**712 37 61**
	12:4	Massa	470	800	307–317	S110	**712 37 62**
	12:5	Plast	470	800	307–317	S75	**712 37 63**
	12:6	Plast	470	800	307–317	S110	**712 37 64**
	12:7	Klinker	470	800	307–317	S75	**712 37 65**
	12:8	Klinker	470	800	307–317	S110	**712 37 66**
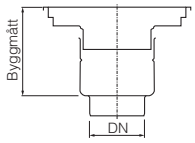	12:9	Betong	470	800	327–337	B75	**712 38 43**
	12:10	Betong	470	800	327–337	B110	**712 38 44**
	12:11	Massa	470	800	327–337	B75	**712 38 45**
	12:12	Massa	470	800	327–337	B110	**712 38 46**
	12:13	Plast	470	800	327–337	B75	**712 38 47**
	12:14	Plast	470	800	327–337	B110	**712 38 48**
	12:15	Klinker	470	800	327–337	B75	**712 38 49**
	12:16	Klinker	470	800	327–337	B110	**712 38 50**

ACO Box Concept® Gully

Golvränna 570 x 900

Golvavvattningspaket av rostfritt syrafast stål typ 1.4404

13

Innehåll:

- Ränna inkl. ställfötter
- Brunnsunderdel inkl. ställfötter
- Halkfritt rutgaller belastningsklass L15kN
- Vattenlås
- Ingjutningsskydd

Dokumentation

- Installationsanvisning

Tillval

Vattenlås	**712 23 87**
Vattenlåspackning	**712 23 83**
Silkorg 0,7 liter	**712 34 73**
Stor silkorg 3,5 liter*	**712 34 49**
Påbyggnadsdel*	**712 34 47**
Radontätning Ø75	**405 47 52**
Radontätning Ø110	**405 47 54**
Radontätning Ø218	**405 49 09**

** Stor silkorg kräver påbyggnadsdel.*

Avvattningspaket i rostfritt syrafast stål för effektiv installation och beställning

Komplett golvränna i rostfritt syrafast stål – smart paketerad, effektiv att installera och enkel att beställa. Allt på ett RSK-nummer. Detta paket är lämpligt för storkök och industri, anpassad för de tillfällen då större volymer vatten ska avledas på ett säkert och hygieniskt sätt. Komplett golvbrunn har en min. flödeskapacitet på 4,9 l/s.

Certifikat och godkännanden

Golvbrunnen är konstruerad för att uppfylla kraven i normen SS-EN 1253-1:2015.

	Paket	Passar till golvtyp	Bygglängd (mm)	Byggbredd (mm)	Bygghöjd (mm)	Utlopp (DN)	RSK-nr
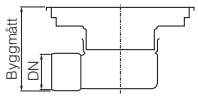	13:1	Betong	570	900	257–267	S75	**712 37 67**
	13:2	Betong	570	900	257–267	S110	**712 37 68**
	13:3	Massa	570	900	257–267	S75	**712 37 69**
	13:4	Massa	570	900	257–267	S110	**712 37 70**
	13:5	Plast	570	900	257–267	S75	**712 37 71**
	13:6	Plast	570	900	257–267	S110	**712 37 72**
	13:7	Klinker	570	900	257–267	S75	**712 37 73**
	13:8	Klinker	570	900	257–267	S110	**712 37 74**
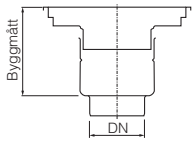	13:9	Betong	570	900	277–287	B75	**712 38 51**
	13:10	Betong	570	900	277–287	B110	**712 38 52**
	13:11	Massa	570	900	277–287	B75	**712 38 53**
	13:12	Massa	570	900	277–287	B110	**712 38 54**
	13:13	Plast	570	900	277–287	B75	**712 38 55**
	13:14	Plast	570	900	277–287	B110	**712 38 56**
	13:15	Klinker	570	900	277–287	B75	**712 38 57**
	13:16	Klinker	570	900	277–287	B110	**712 38 58**

14 ACO Box Concept® Gully

Golvränna 170

Golvavvattningspaket av rostfritt syrafast stål typ 1.4404

Innehåll:

- Ränna inkl. ställfötter
- Brunnsunderdel inkl. ställfötter
- Halkfritt rutgaller belastningsklass L15kN
- Vattenlås
- Ingjutningsskydd

Dokumentation

- Installationsanvisning

Tillval

Vattenlås	**712 34 14**
Vattenlåspackning	**712 34 70**
Silkorg 0,3 liter	**712 34 72**
Stor silkorg 0,65 liter*	**712 34 51**
Påbyggnadsdel*	**712 34 45**
Radontätning Ø75	**405 47 52**
Radontätning Ø142	**405 49 07**

** Stor silkorg kräver påbyggnadsdel.*

Avvattningspaket i rostfritt syrafast stål för effektiv installation och beställning

Komplett golvränna i rostfritt syrafast stål – smart paketerad, effektiv att installera och enkel att beställa. Allt på ett RSK-nummer. Detta paket är lämpligt för storkök och industri, anpassad för de tillfällen då större volymer vatten ska avledas på ett säkert och hygieniskt sätt. Komplett golvbrunn har en min. flödeskapacitet på 1,4 l/s.

Certifikat och godkännanden

Golvbrunnen är konstruerad för att uppfylla kraven i normen SS-EN 1253-1:2015.

	Paket	Passar till golvtyp	Bygglängd (mm)	Byggbredd (mm)	Bygghöjd (mm)	Utlopp (DN)	RSK-nr
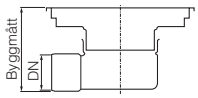	14:1	Betong	800	170	182–195	S75	**712 38 67**
	14:2	Massa	800	170	182–195	S75	**712 38 68**
	14:3	Plast	800	170	182–195	S75	**712 38 69**
	14:4	Klinker	800	170	182–195	S75	**712 38 70**
	14:9	Betong	900	170	182–195	S75	**712 38 71**
	14:10	Massa	900	170	182–195	S75	**712 38 72**
	14:11	Plast	900	170	182–195	S75	**712 38 73**
	14:12	Klinker	900	170	182–195	S75	**712 38 74**
	14:17	Betong	1000	170	182–195	S75	**712 38 75**
	14:18	Massa	1000	170	182–195	S75	**712 38 76**
	14:19	Plast	1000	170	182–195	S75	**712 38 77**
	14:20	Klinker	1000	170	182–195	S75	**712 38 78**
	14:25	Betong	1100	170	182–195	S75	**712 38 79**
	14:26	Massa	1100	170	182–195	S75	**712 38 80**
	14:27	Plast	1100	170	182–195	S75	**712 38 81**
	14:28	Klinker	1100	170	182–195	S75	**712 38 82**
	14:33	Betong	1200	170	182–195	S75	**712 38 83**
	14:34	Massa	1200	170	182–195	S75	**712 38 84**
	14:35	Plast	1200	170	182–195	S75	**712 38 85**
	14:36	Klinker	1200	170	182–195	S75	**712 38 86**

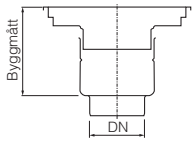	14:5	Betong	800	170	182–195	B75	**712 39 51**
	14:6	Massa	800	170	182–195	B75	**712 39 52**
	14:7	Plast	800	170	182–195	B75	**712 39 53**
	14:8	Klinker	800	170	182–195	B75	**712 39 54**
	14:13	Betong	900	170	182–195	B75	**712 39 55**
	14:14	Massa	900	170	182–195	B75	**712 39 56**
	14:15	Plast	900	170	182–195	B75	**712 39 57**
	14:16	Klinker	900	170	182–195	B75	**712 39 58**
	14:21	Betong	1000	170	182–195	B75	**712 39 59**
	14:22	Massa	1000	170	182–195	B75	**712 39 60**
	14:23	Plast	1000	170	182–195	B75	**712 39 61**
	14:24	Klinker	1000	170	182–195	B75	**712 39 62**
	14:29	Betong	1100	170	182–195	B75	**712 39 63**
	14:30	Massa	1100	170	182–195	B75	**712 39 64**
	14:31	Plast	1100	170	182–195	B75	**712 39 65**
	14:32	Klinker	1100	170	182–195	B75	**712 39 66**
	14:37	Betong	1200	170	182–195	B75	**712 39 67**
	14:38	Massa	1200	170	182–195	B75	**712 39 68**
	14:39	Plast	1200	170	182–195	B75	**712 39 69**
	14:40	Klinker	1200	170	182–195	B75	**712 39 70**

ACO. creating the future of drainage

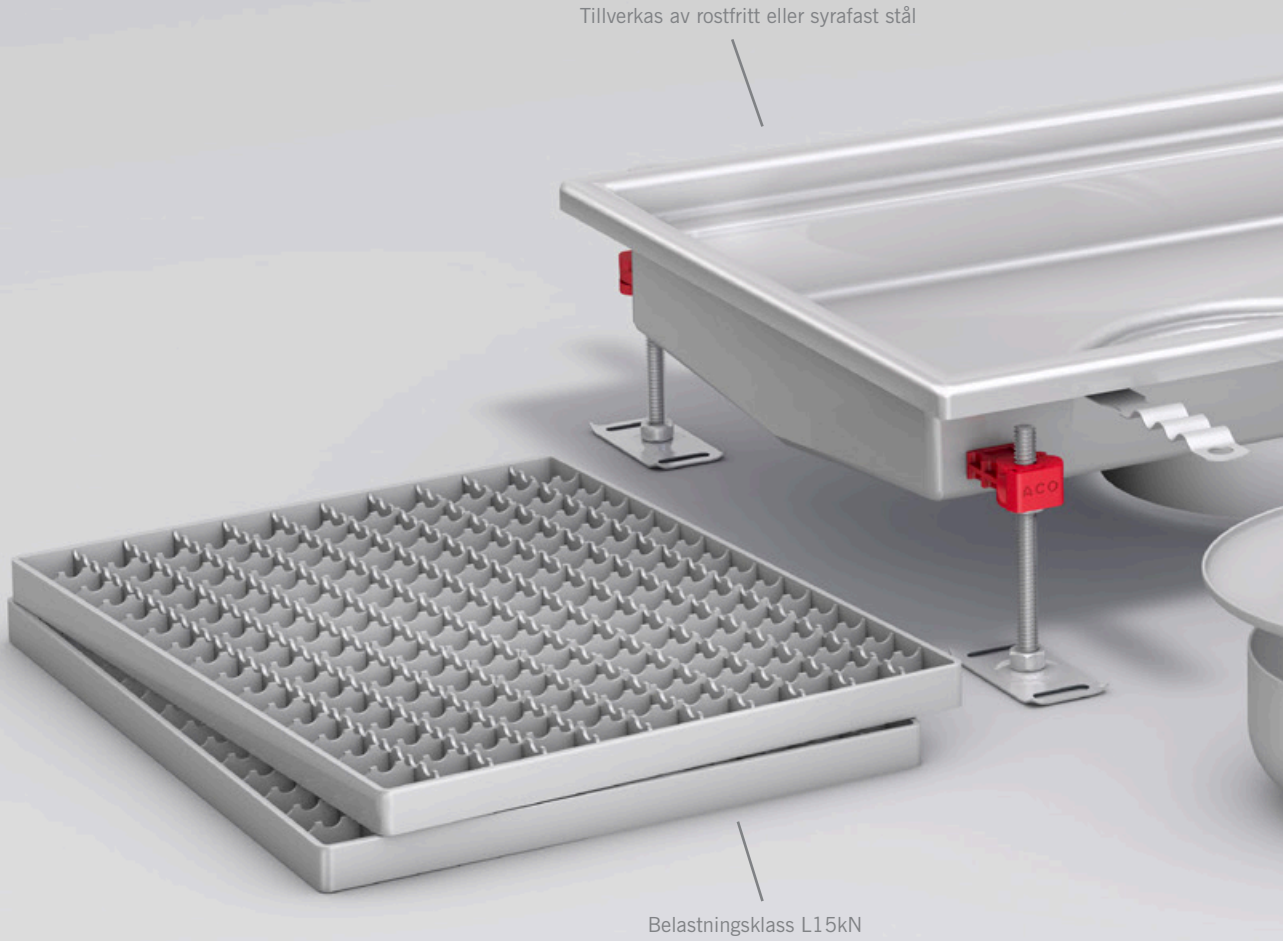

Brunnsunderdel
Vattenlås. Komplettera med liten eller stor silkorg
Ställfötter med snabbfäste underlättar att få brunnen i våg

Vad är ACO Box Concept®?

Ett komplett paket förenklar

ACO Box Concept® är ett familjenamn och fungerar som ett paraply som står för enkelhet. Tanken är att ta något som bedöms vara komplicerat och göra det enkelt, lätt att sälja och attraktivt. Ett komplett paket av produkter säljs på ett artikelnummer, levereras till grossistens centrallager eller direkt till arbetsplatsen. Alla nödvändiga delar ingår för installation och produktfamiljen faller under en harmoniserad EU-norm då hela produkten är CE-märkt. För enkelhet ingår även transporten i priset.

Varje box sammanfattas på en sida som ett produktblad med viktig information till vilka applikationer produkten passar. Verkliga exempel ges och du kan lätt hitta vilka tillbehör som passar din box.

Under 2012 lanserade vi de första Box Concept® för olje- och fettavskiljare och 2016 lanserade vi boxar för golvbrunnar och rännor för storkök och industri. 1 januari 2017 var det premiär för ACO Box Concept® Pump och Lift.

Idén kommer ursprungligen från hur dataprogram säljs i butiker. Du väljer din "programvarubox" och när du öppnar lådan hemma har du all relevant dokumentation, inklusive nedladdningsnyckel och lösenord. Själva mjukvaran laddas ner direkt till din dator.

Produkter i ACO Box Concept®:

- ACO Box Concept® Oil
- ACO Box Concept® Grease
- ACO Box Concept® Gully
- ACO Box Concept® Pump
- ACO Box Concept® Lift
- ACO Box Concept® Waste Jet
- ACO Box Concept® Service
- ACO Box Concept® Tillval

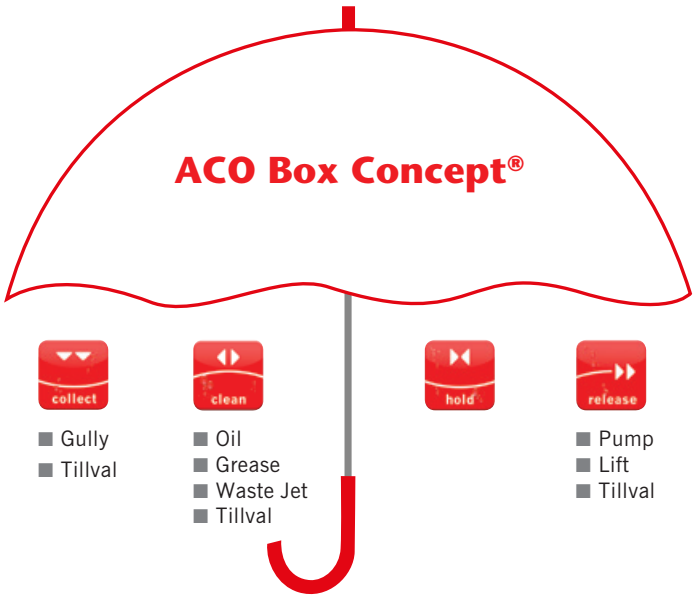

ACO. creating the future of drainage

Systemkedjan från ACO ger dräneringslösningar för morgondagens miljöförhållanden

ACO har identifierat tre viktiga faktorer som påverkar vårt synsätt på hur vi ska ta oss an utmaningen att hantera dagvatten nu och i framtiden; urbanisering, klimatförändringar och befintlig infrastruktur under mark. Detta kopplas ihop med ACO:s systemkedja.

Varje ACO-produkt i systemkedjan kontrollerar vattnet när det passerar genom kedjan för att garantera att det kan återanvändas hygieniskt, ekologiskt och ekonomiskt på ett hållbart sätt.

collect:
Samla upp och leda

clean:
Rena och behandla

hold:
Fördröja och magasinera

release:
Pumpa, leda bort och återanvända

ACO Box Concept® är ett registrerat varumärke som tillhör ACO Nordic AB.
För senaste uppdatering se www.aco-nordic.se

ACO. creating the future of drainage

Alla produkter från ACO Nordic bidrar till ACO:s systemkedja

VA

- Avvattningsrännor
- Galler
- Tunnel- och barriärsystem

- Oljeavskiljare
- ACO Box Concept® Oil
- Belastningsskydd
- Larm
- Betäckningar
- Slamavskiljare
- Bypassbrunnar

- Dagvattenkassetter
- Sedimenteringsbassänger
- Fördröjningsmagasin
- Säkerhetssystem – vätskor
- Flödesregulatorer
- Spärrbrunnar
- Omkopplingsbrunnar

- Pumpstationer
- ACO Box Concept® Pump
- Belastningsskydd
- Gräsarmeringar
- Betäckningar
- Dagvattenkassetter

- ACO Box Concept® Service

VVS

- ACO Box Concept® Gully
- Hygieniska golvbrunnar
- Hygieniska golvrännor
- Modulrännor
- Bostadsbrunnar
- Luddlådor
- Radon- och vattentätningar
- Avloppsrör
- Råttstopp
- Spol- och rensbrunn

- ACO Box Concept® Grease
- Fettavskiljare
- Larm
- Belastningsskydd
- Provtagningsbrunnar
- Tömningsskåp

- ACO Box Concept® Oil
- Oljeavskiljare

- ACO Box Concept® Waste Jet
- Fettavskiljare
- Slamtank

- ACO Box Concept® Lift
- Pumpstationer

- ACO Box Concept® Service

Förfrågningar mejlas till: kalkyl@aco-nordic.se
Beställningar mejlas till: order@aco-nordic.se

ACO Nordic AB

Industrivägen 4
433 61 Sävedalen

Tel 031 338 97 00
Fax 031 338 97 29
info@aco-nordic.se
www.aco-nordic.se

01/2018 Ändringar förbehållna | vibra.se

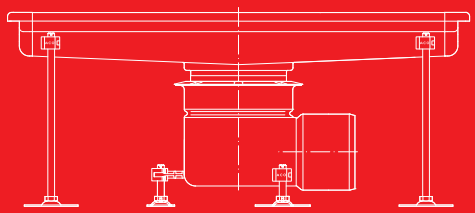

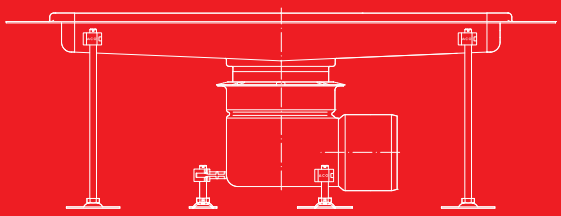

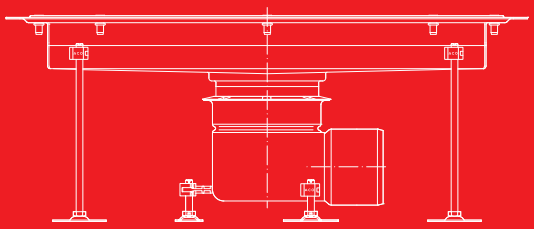

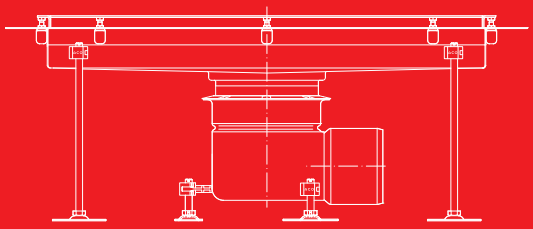

ACO Collect Box ®

Installationsanvisning för betong, massa, plastmatta och klinkergolv.

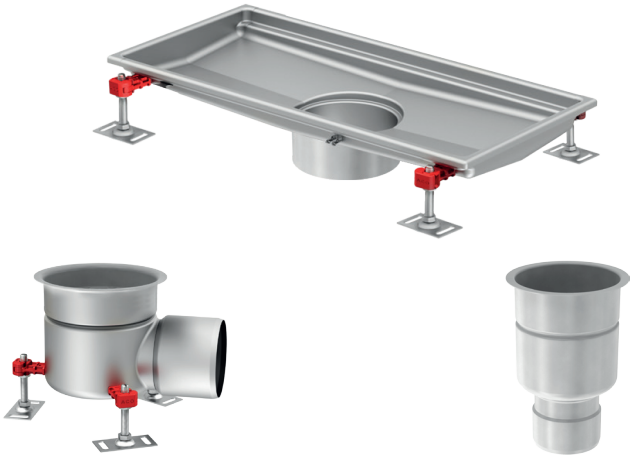

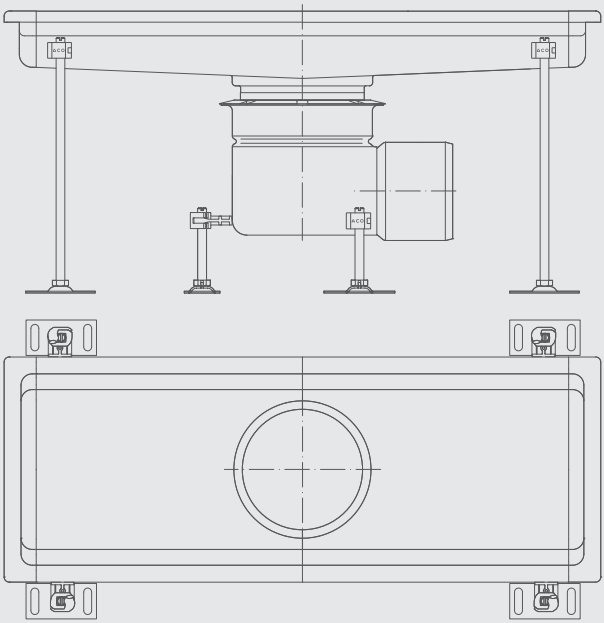

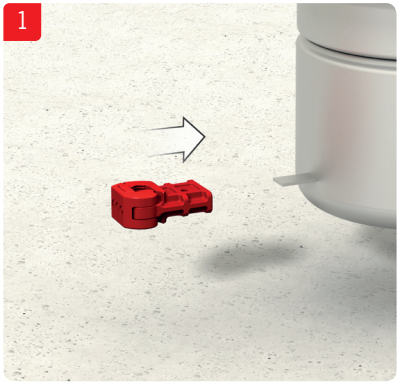
1

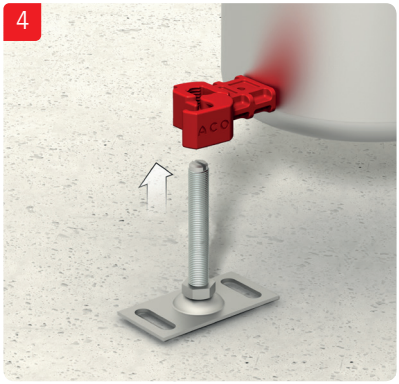
4
ACO

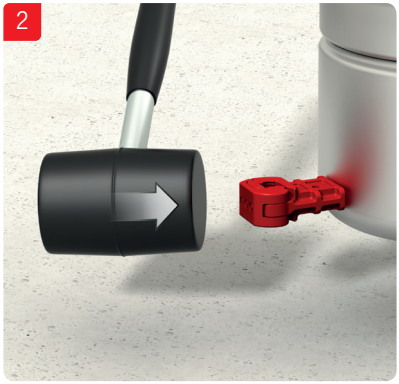
2

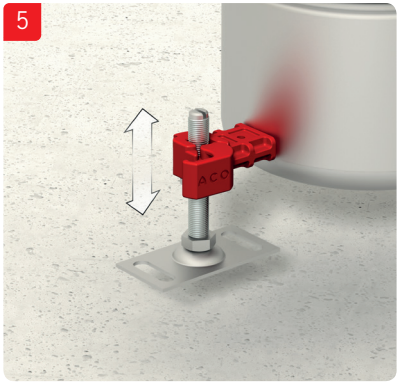
5
ACO

3
ACO

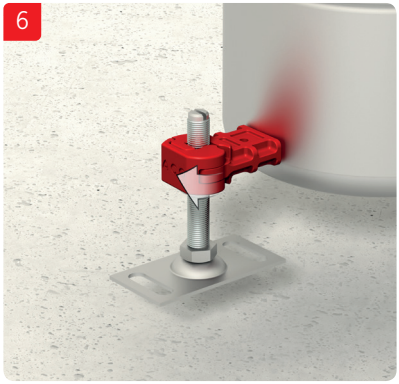
6

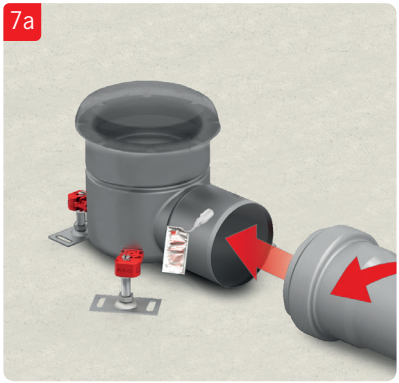
7a

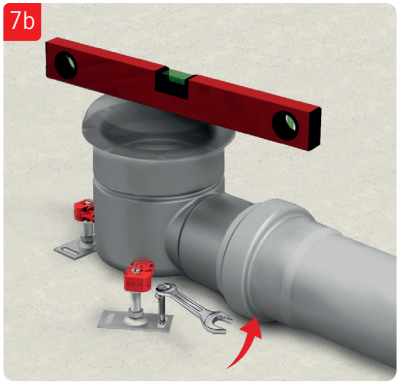
7b

7c

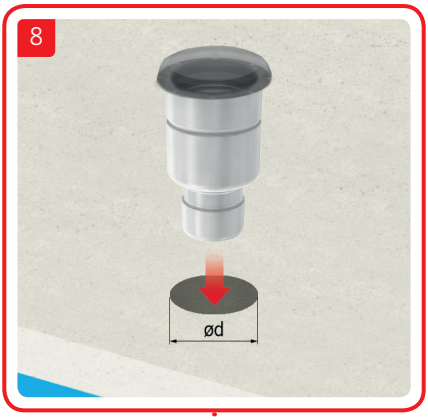
8
ød

9

10

13

11

14

12

15

OBS!
Demontera inte vattenlås vid installation. Viktigt att säkerställa att överdel inte pressas för långt ner i underdel och på detta sätt flyttar vattenlåspackningen ur sin position.

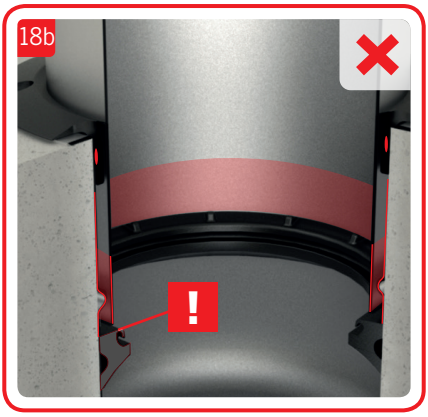

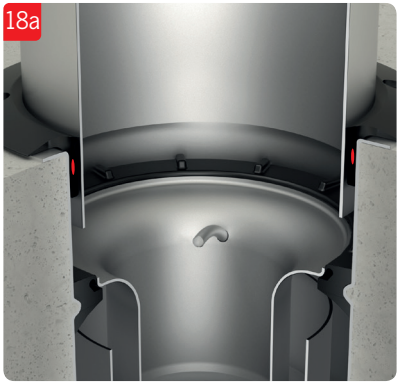

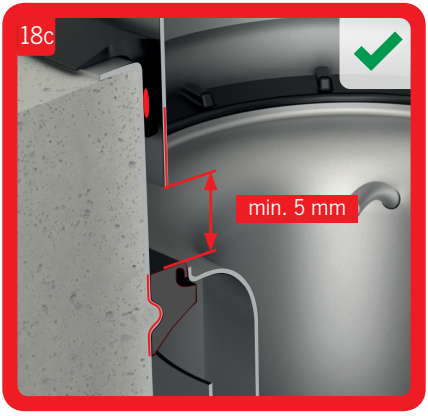

19

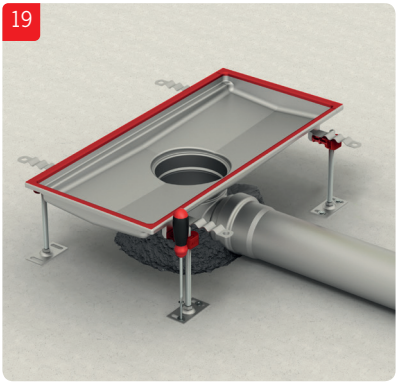

20

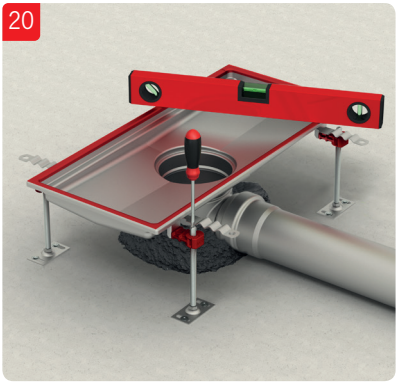

21

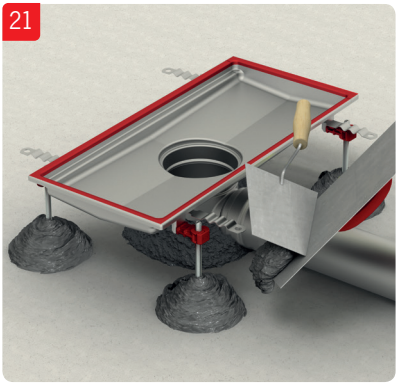

22

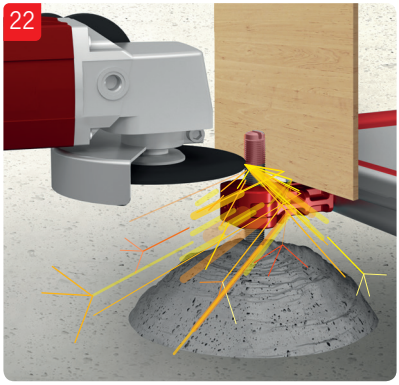

23

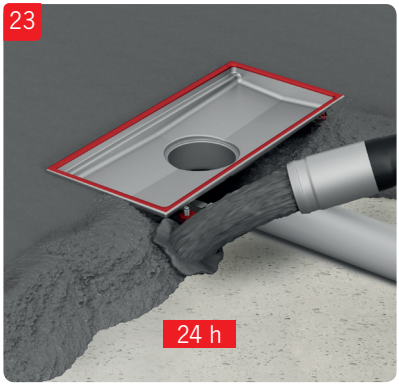

24

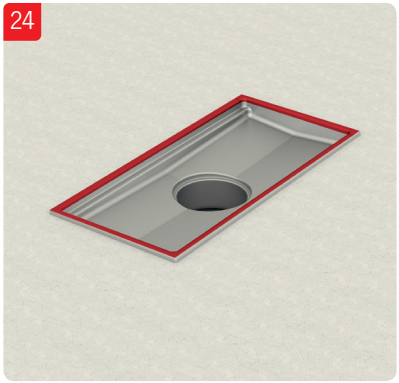

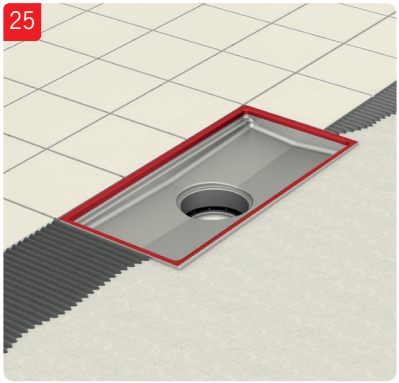
25

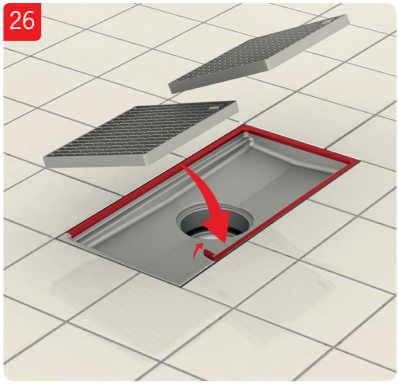
26

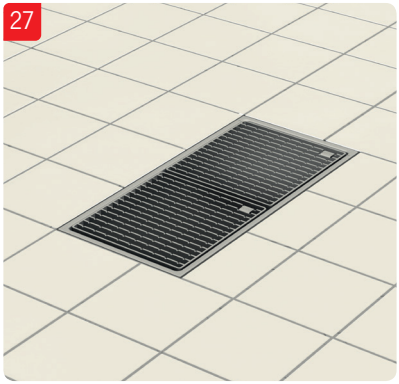
27

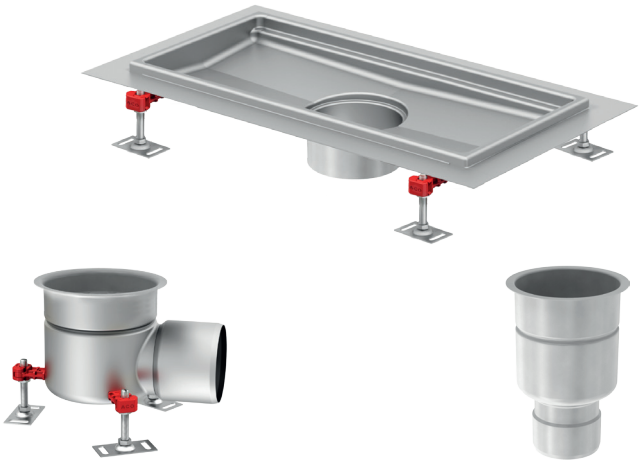

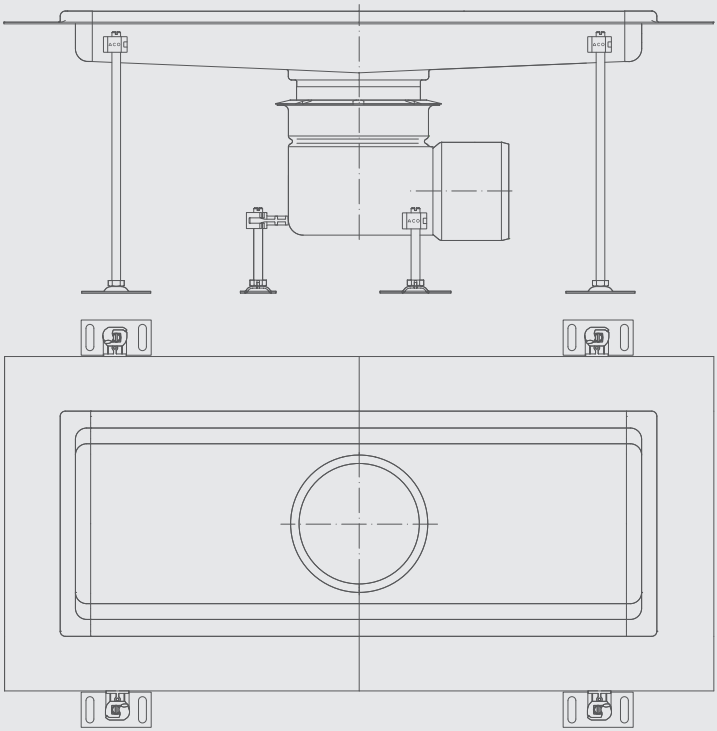

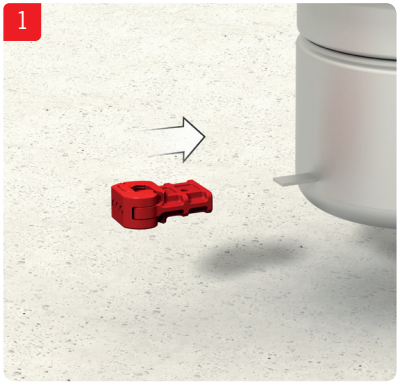
1

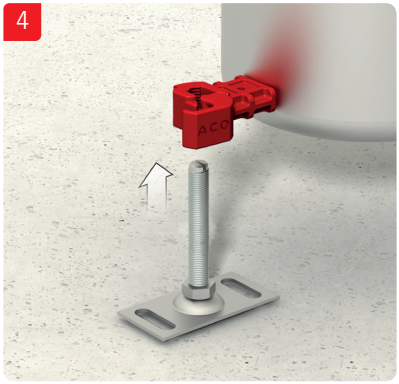
4
ACO

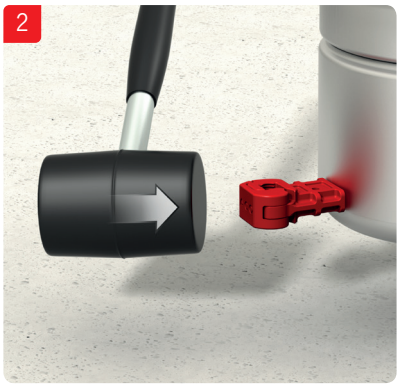
2

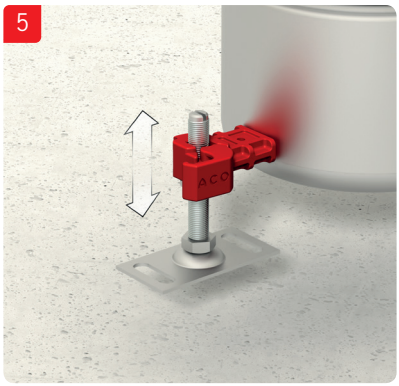
5
ACO

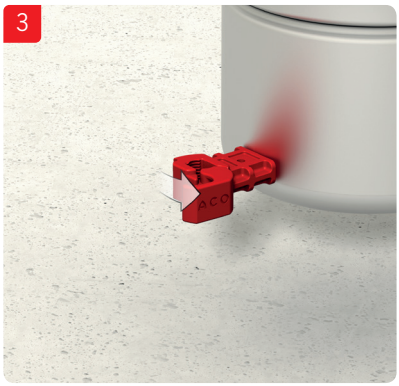
3
ACO

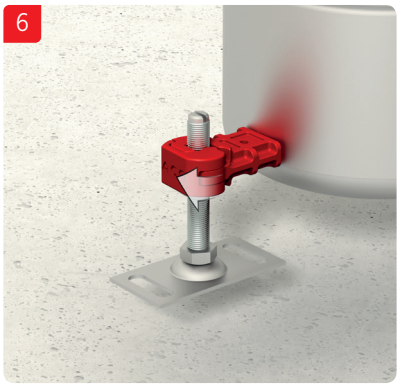
6

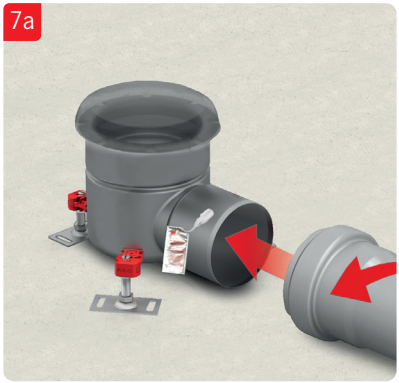
7a

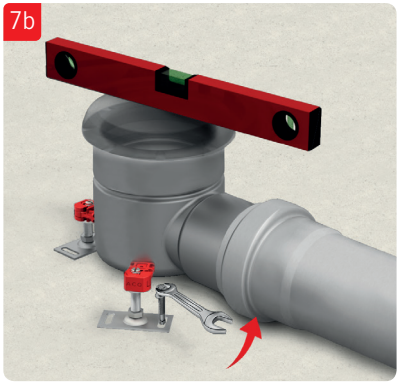
7b

7c

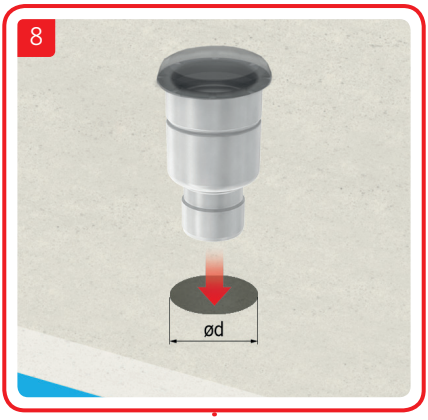
8
ød

9

10

13

11

14

12

15

OBS!
Demontera inte vattenlås vid installation. Viktigt att säkerställa att överdel inte pressas för långt ner i underdel och på detta sätt flyttar vattenlåspackningen ur sin position.

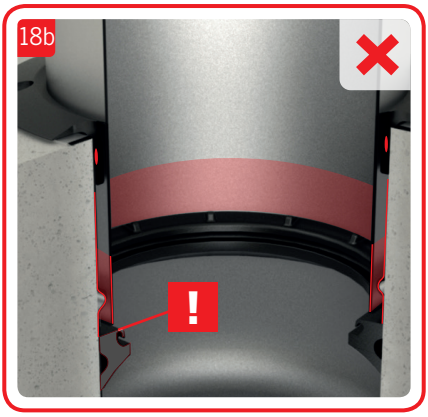

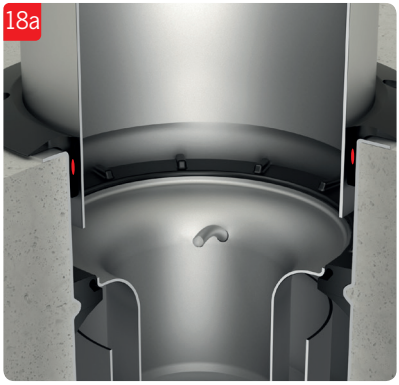

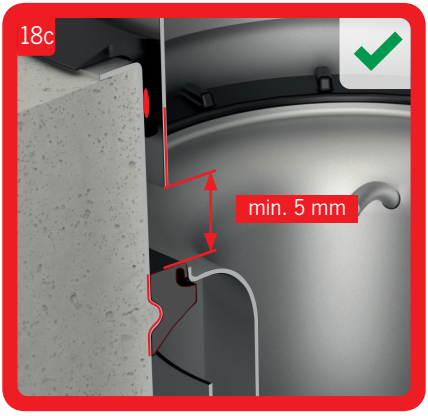

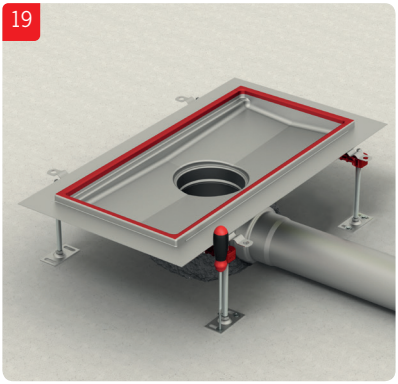
19

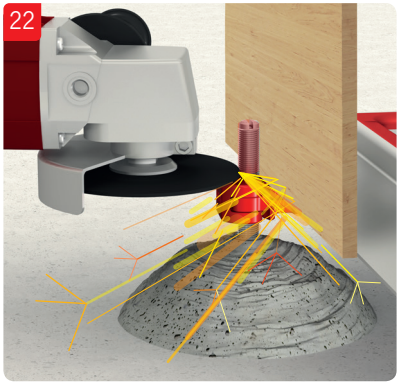
22

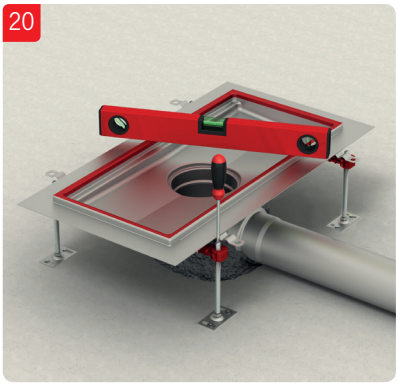
20

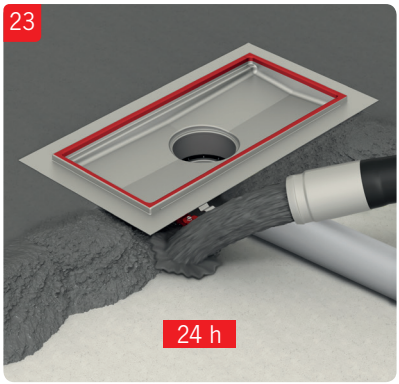
23
24 h

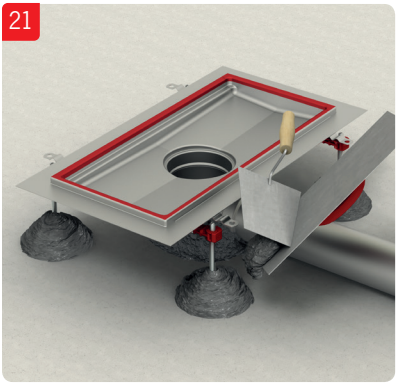
21

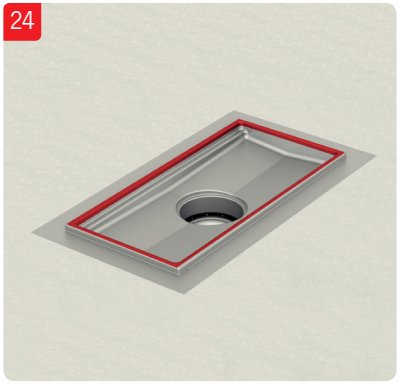
24

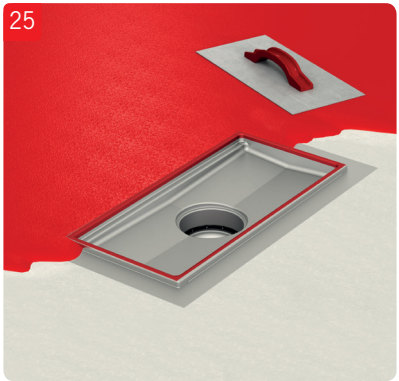
25

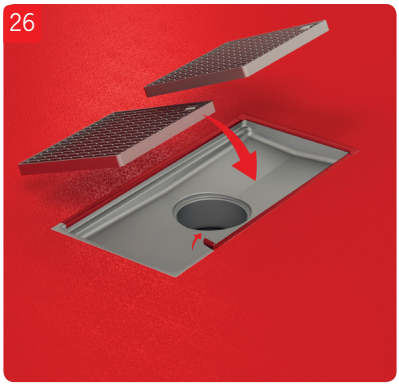
26

12

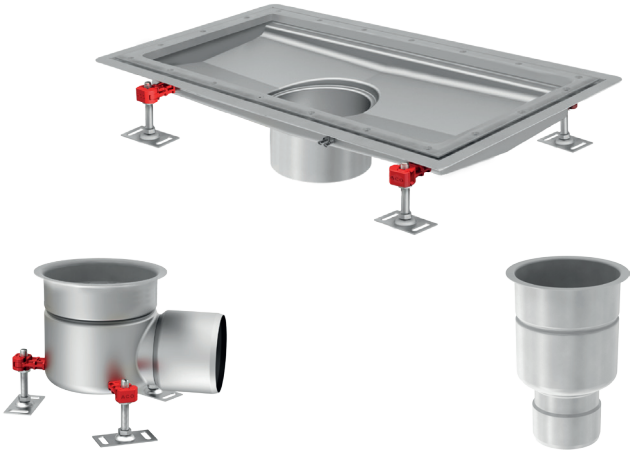

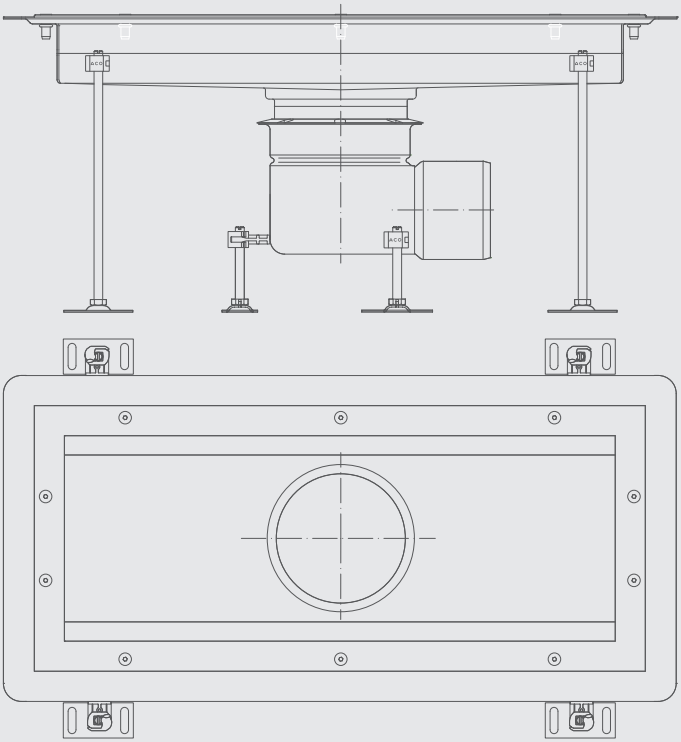

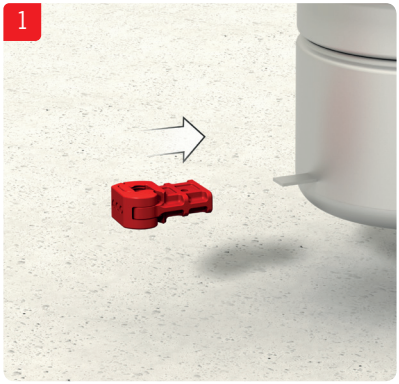
1

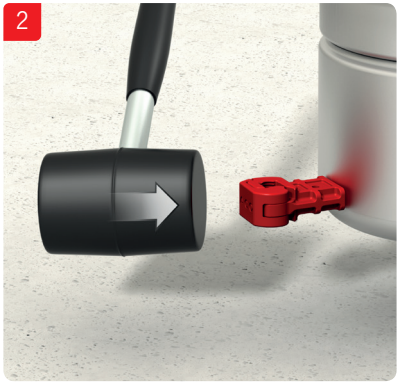
2

3

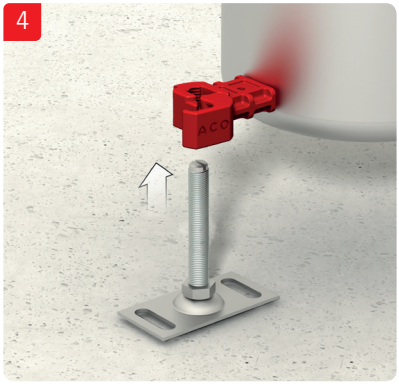
4

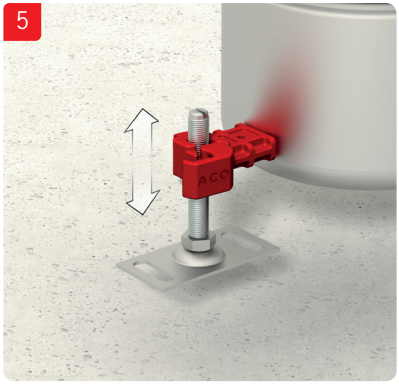
5

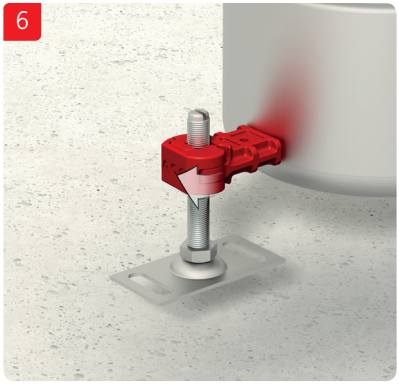
6

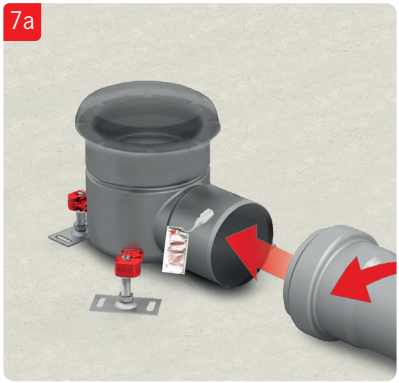
7a

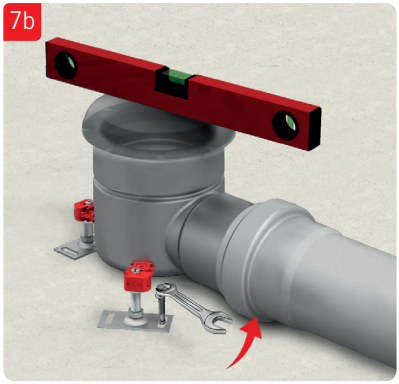
7b

7c

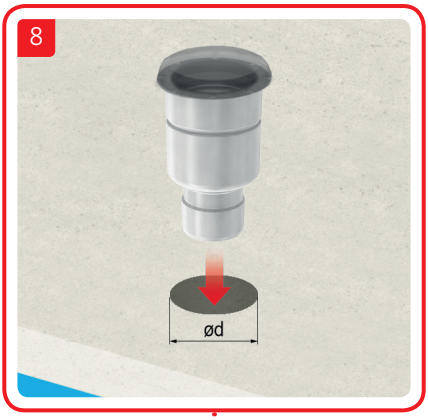
8
ød

9

10

13

11

14

12

15

OBS!
Demontera inte vattenlås vid installation. Viktigt att säkerställa att överdel inte pressas för långt ner i underdel och på detta sätt flyttar vattenlåspackningen ur sin position.

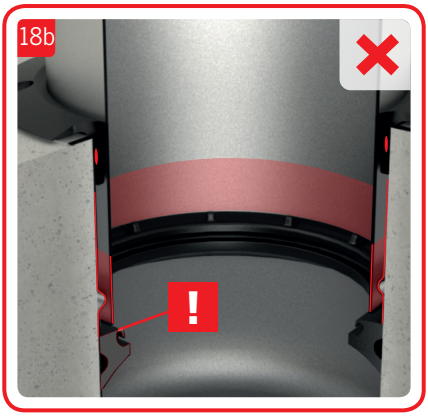

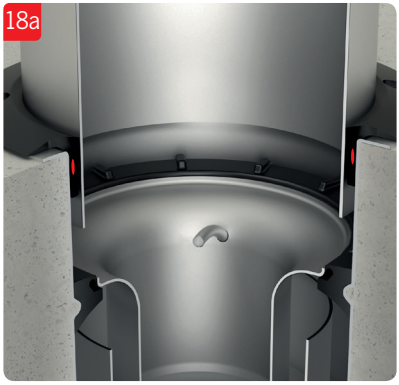

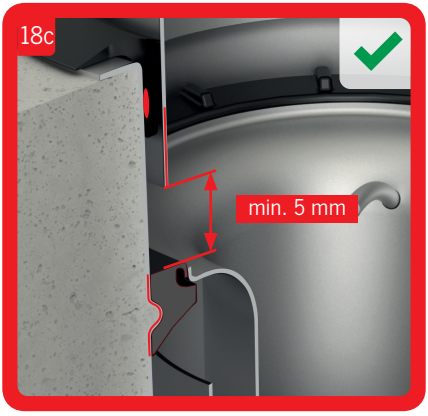

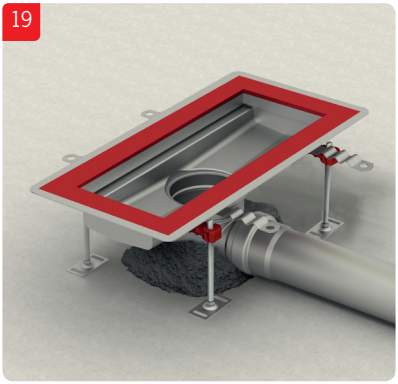
19

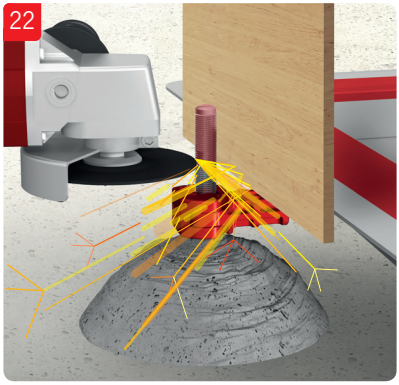
22

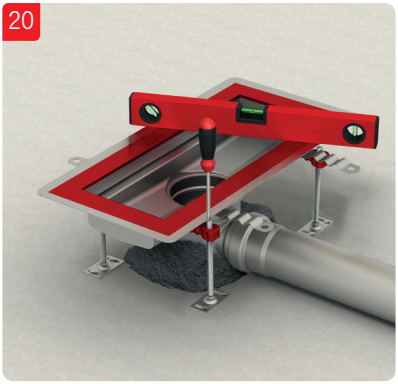
20

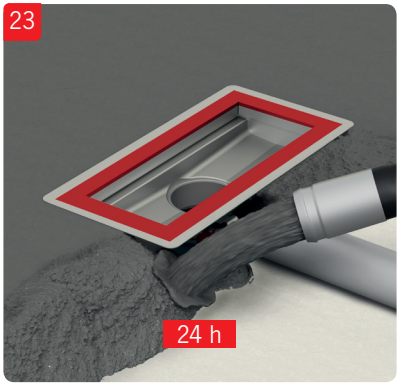
23
24 h

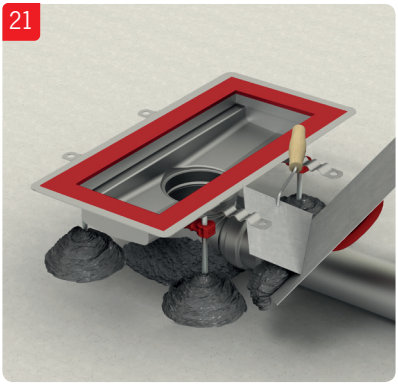
21

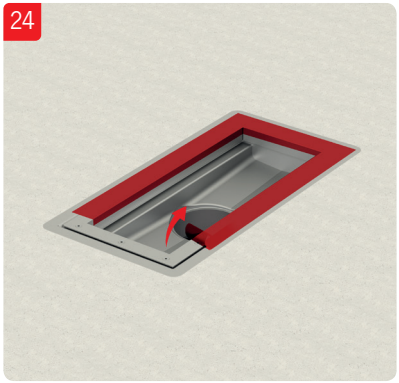
24

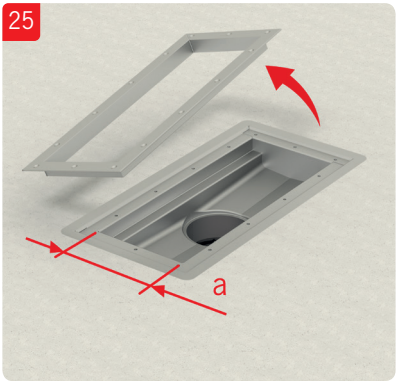
25
a

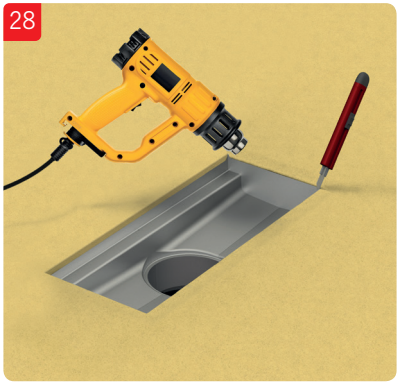
28

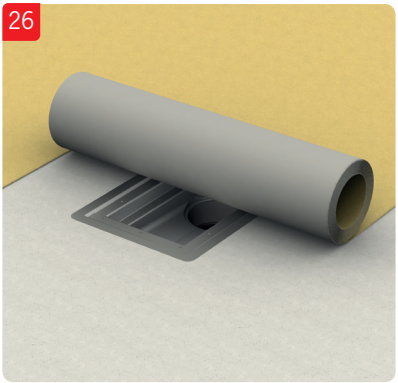
26

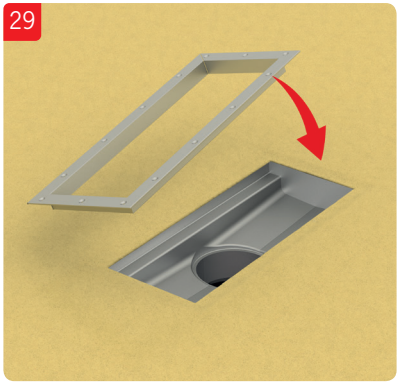
29

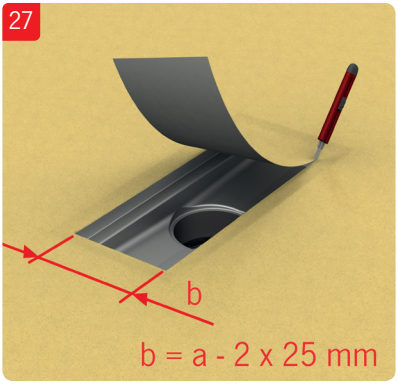
27
b
b = a - 2 x 25 mm

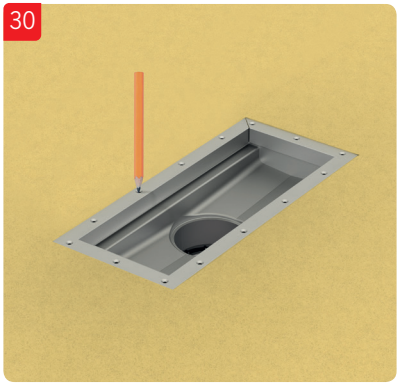
30

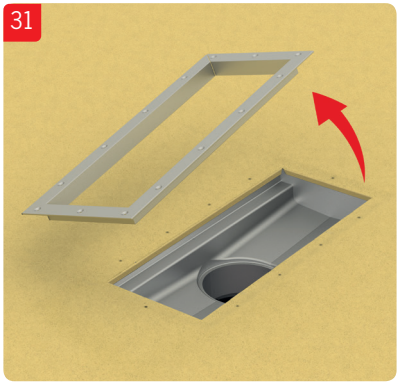
31

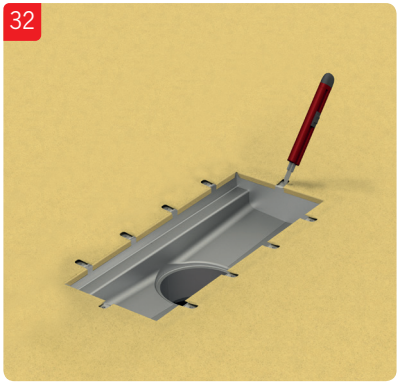
32

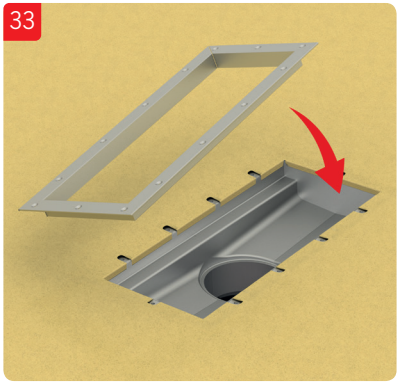
33

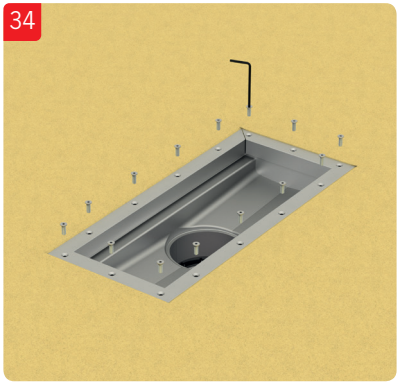
34

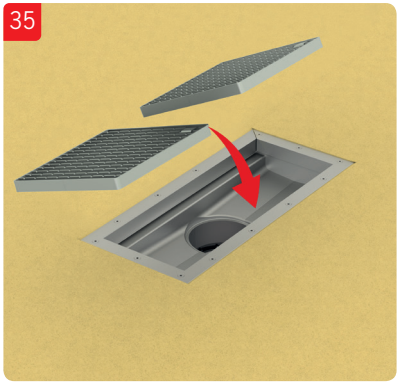
35

36

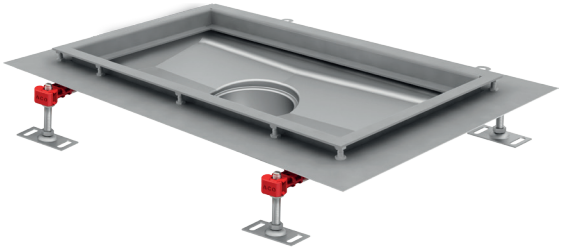

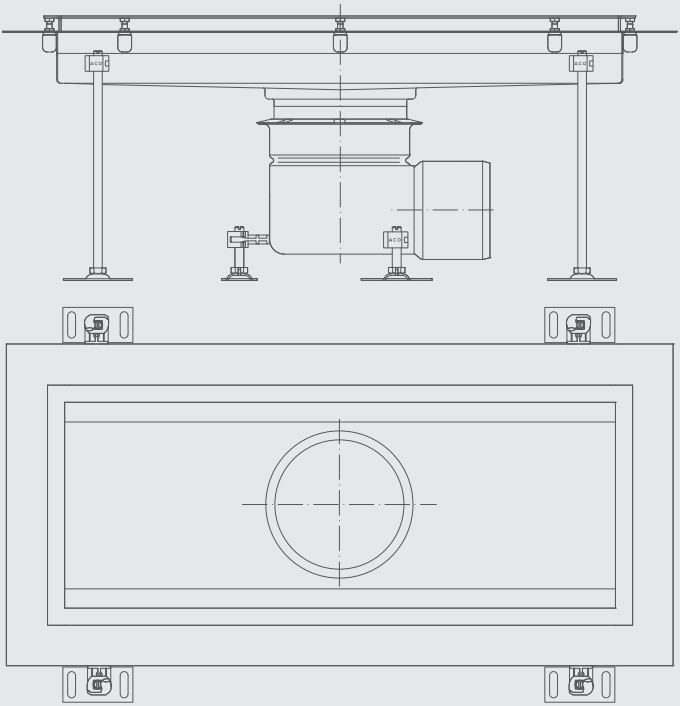

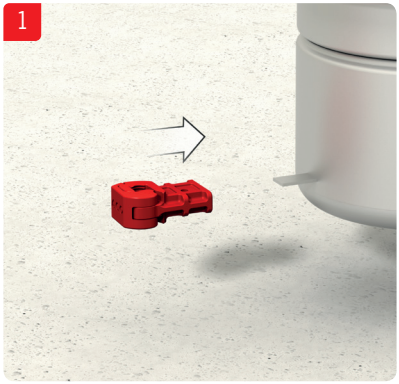
1

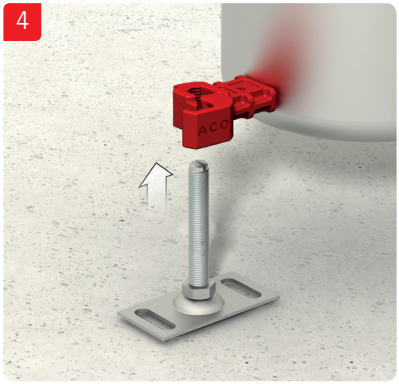
4
ACO

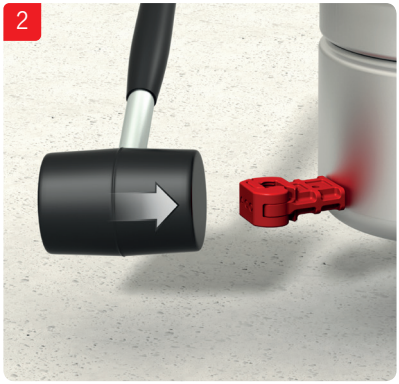
2

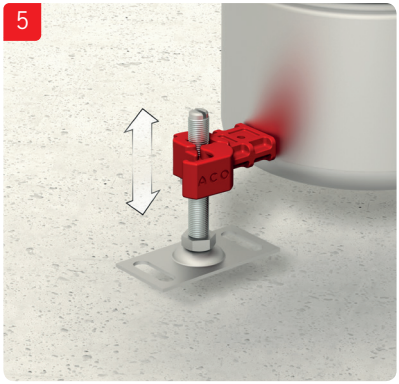
5
ACO

3
ACO

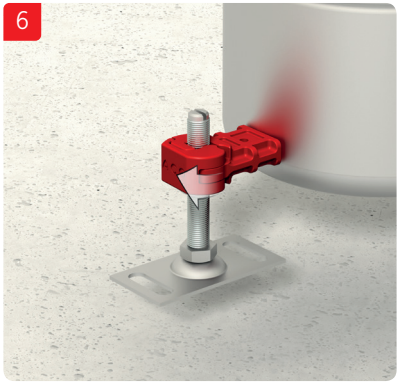
6

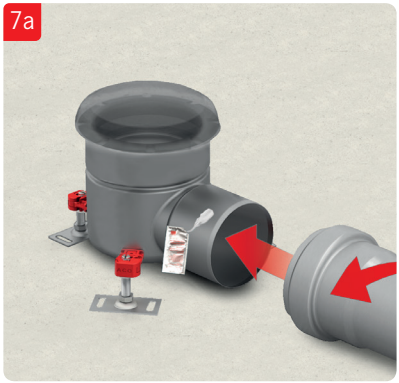
7a

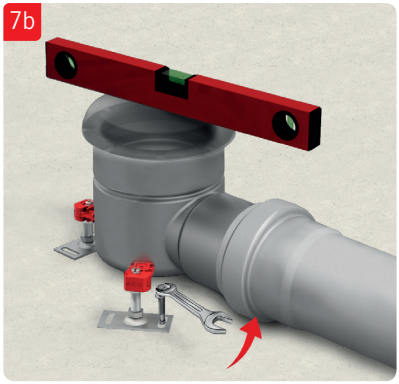
7b

7c

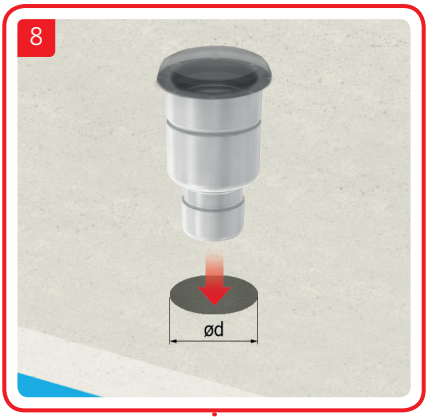
8
ød

9

10

13

11

14

12

15

OBS!
Demontera inte vattenlås vid installation. Viktigt att säkerställa att överdel inte pressas för långt ner i underdel och på detta sätt flyttar vattenlåspackningen ur sin position.

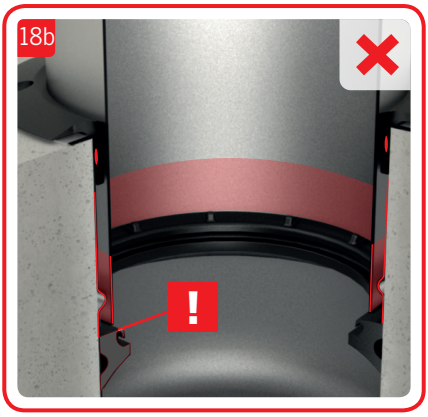

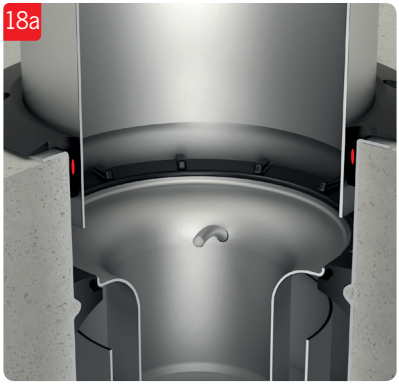

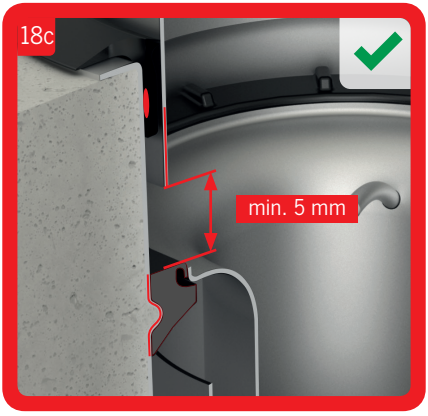

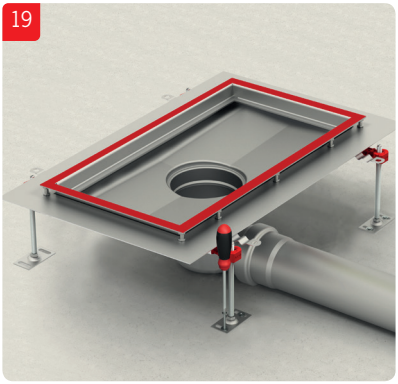
19

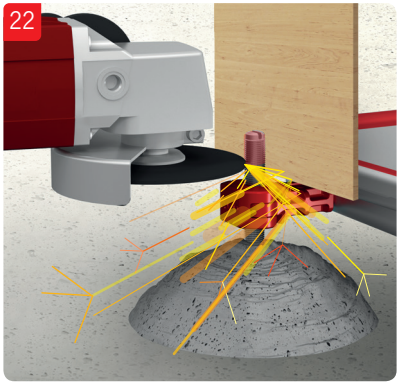
22

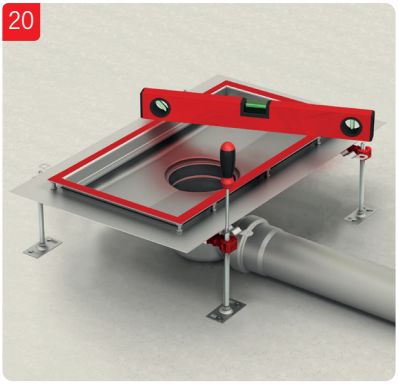
20

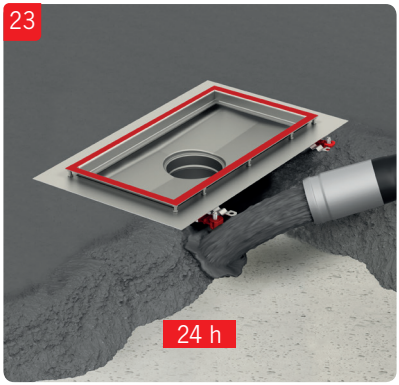
23
24 h

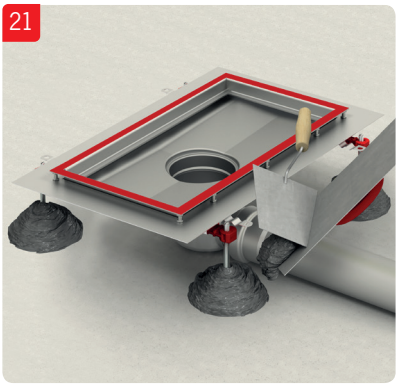
21

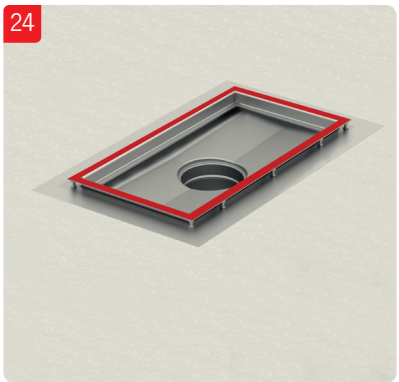
24

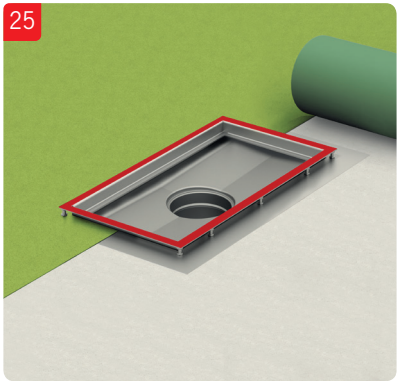
25

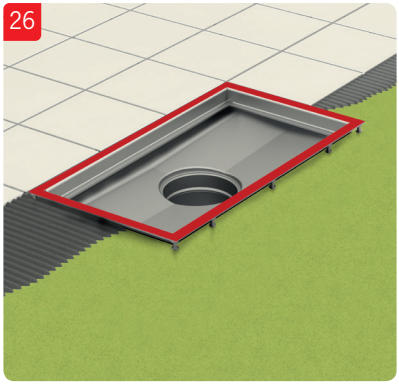
26

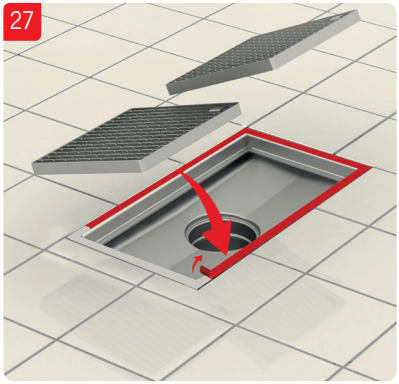
27

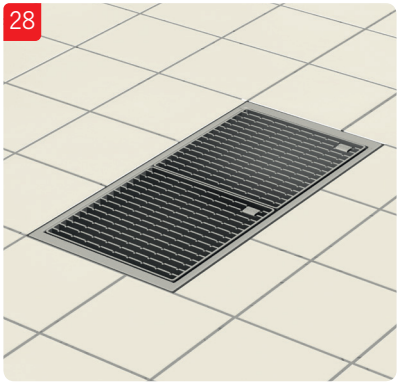
28

ACO. The future of drainage.

www.aco-nordic.se

NM10139 ACO Collect Box ® - Manual/JMa/EN/03/16